数 量 総 括 表

工 種	種 別	細 別	規 格	単位	数 量	計上数量	備 考
土工	作業土工	床掘	小規模	m^3	57.50	57	
		埋戻し	小規模	m^3	26.40	26	
擁壁工	場所打擁壁工	重力式擁壁	H=0.4	m	6.22	6	
			H=0.5	m	5.70	5	
			H=0.6	m	5.70	5	
			H=0.7	m	48.48	48	
			H=0.8	m	85.75	85	
			H=0.9	m	26.50	26	
		止水板	ゴム系止水板	m	178.35	178	
		嵩増しコンクリート	σck=21N/mm^2	m^3	0.44	0.4	
		コンクリート型枠		m^2	1.24	1	
		チッピング		m^2	4.59	4	
		目地材	t=10mm	m^2	0.04	0.04	
		止水板	B=200	m	0.11	0.1	
			ゴム系止水板	m	7.25	7	
橋梁部対策工							
下流側	土工	盛土		m^3	1.97	1	
	作業土工	床掘		m^3	2.82	2	
		埋戻し		m^3	1.81	1	
	場所打擁壁工	台座コンクリート1	σck=21N/mm^2	箇所	3.00	3	
		重力式擁壁Ａ	σck=21N/mm^2	m	3.00	3	
	ﾌﾟﾚｷｬｽﾄｺﾝｸﾘｰﾄ工	RC床版	t=200	枚	2.00	2	
		止水板	ゴム系止水板	m	7.02	7	
		目地材	ウレタン系	m	7.02	7	
		アンカーボルト	M12	kg	1.79	1	
		あと施工アンカー	M12用	本	8.00	8	
		穿孔	穿孔径φ16	箇所	8.00	8	
	集水桝改修工			箇所	1.00	1	
	撤去工	既設防護柵		m	6.00	6	
上流側	土工	盛土		m^3	1.72	1	
	作業土工	床掘		m^3	5.81	5	
		埋戻し		m^3	5.81	5	
	場所打擁壁工	台座コンクリート2	σck=21N/mm^2	箇所	4.00	4	
	コンクリート基礎工	調整コンクリート	σck=21N/mm^2	m^3	1.13	1	

数 量 総 括 表

工 種	種 別	細 別	規 格	単位	数 量	計上数量	備 考
逆流防止対策工	フラップゲート取付工	丸型フラップゲート	φ200用	基	1.00	1	
			φ300用	基	4.00	4	
		角型フラップゲート	1000×600用	基	1.00	1	
	接続水路工	ヒューム管	RC1種 φ300	m	1.00	1	
		コンクリート	σck=21N/mm^2	m^3	0.79	0.7	
		コンクリート型枠		m^2	3.26	3	
		あと施工アンカー鉄筋	SD345 D13	kg	3.04	3	
		あと施工アンカー	D13用	本	6.00	6	
		穿孔	穿孔径φ16	箇所	6.00	6	
		チッピング		m^2	2.29	2	
		間詰コンクリート	σck=18N/mm^2	m^3	0.04	0.04	
		止水板	ゴム系止水板	m	5.36	5	
	撤去工	構造物取壊し工	既設水路U-300	m^3	0.06	0.06	
		殻処分撤去	鉄筋Co	m^3	0.06	0.06	
撤去・復旧工	構造物取壊し工	舗装版取壊し	コンクリート舗装版	m^2	5.11	5	
		殻処分撤去	無筋Co	m^3	0.51	0.5	
		舗装版切断	コンクリート舗装版	m	10.78	10	
		濁水運搬処分		m^3	0.02	0.02	
	復旧工	コンクリート舗装	無筋コンクリート σck=21N/mm^2	m^2	2.46	2	
		不陸整正		m^2	2.46	2	
仮設工	仮締切工	土のう		袋	38.00	38	
	水替工	ポンプ排水	水中ポンプ口径200mm	式	1.00	1	

土 工 集 計 表

種 別	細 別	規 格	単位	数 量	備 考
作業土工	床掘	小規模	m^3	74.20	
	埋戻し	小規模	m^3	32.50	
	土砂等運搬	小規模	m^3	38.09	

土工

種 別・細 別	規 格	算　　定　　式	数　量
作業土工			
床掘	小規模	V=　「土工計算書より」　=	74.20　m^3
埋戻し	小規模	V=　「土工計算書より」　=	32.50　m^3
土砂等運搬	小規模	V=　74.20-32.50÷0.9　=	38.09　m^3

土 工 計 算 書

測　　点	距　離	床掘(小規模)			埋戻(小規模)						摘　要
		面積	平均断面	土量	面積	平均断面	土量				
左岸											
No0 + 18.57	0.0	0.3		0.0	0.2		0.0				No.1使用
No1	1.4	0.3	0.3	0.4	0.2	0.2	0.3				
No2	20.2	0.3	0.3	6.1	0.1	0.2	4.0				
BC.1	5.9	0.3	0.3	1.8	0.1	0.1	0.6				
SP.1	6.9	0.2	0.3	2.1	0.1	0.1	0.7				
EC.1	6.9	0.3	0.3	2.1	0.1	0.1	0.7				
No3	2.3	0.3	0.3	0.7	0.1	0.1	0.2				
No4	20.0	0.4	0.4	8.0	0.2	0.2	4.0				
No5	20.0	0.3	0.4	8.0	0.1	0.2	4.0				
No6	20.0	0.4	0.4	8.0	0.2	0.2	4.0				
No6 + 2.00	2.3	0.4	0.4	0.9	0.2	0.2	0.5				No.6使用
下流側橋梁部											
No6 + 10.27	0.0	0.3		0.0	0.1		0.0				No.7使用
No7	9.7	0.3	0.3	2.9	0.1	0.1	1.0				
No8	20.0	0.3	0.3	6.0	0.1	0.1	2.0				
No8 + 17.14	17.1	0.3	0.3	5.1	0.1	0.1	1.7				No.8使用
上流側橋梁部											
No9 + 2.16	0.0	0.2		0.0	0.1		0.0				No.9+13使用
No9 + 13.00	10.8	0.2	0.2	2.2	0.1	0.1	1.1				
No10	7.0	0.2	0.2	1.4	0.1	0.1	0.7				
No10 + 7.68	7.7	0.2	0.2	1.5	0.1	0.1	0.8				No.10使用
合計	178.2			57.2			26.3				

土 工 計 算 書

測　　点	距　離	床掘(小規模)			埋戻(小規模)						摘　要
		面積	平均断面	土量	面積	平均断面	土量				
右岸											
No6 + 10.27	0.0	0.3		0.0	0.1		0.0				No.7使用
No7	9.7	0.3	0.3	2.9	0.1	0.1	1.0				
No8	20.0	0.3	0.3	6.0	0.1	0.1	2.0				
No8 + 17.14	17.1	0.3	0.3	5.1	0.1	0.1	1.7				No.8使用
上流側橋梁部											
No9 + 2.16	0.0	0.2		0.0	0.1		0.0				No.9+13使用
No9 + 13.00	10.8	0.2	0.2	2.2	0.1	0.1	1.1				
No9 + 15.24	4.2	0.2	0.2	0.8	0.1	0.1	0.4				No.9+13使用
小計	61.8			17.0			6.2				
合計	240.0			74.2			32.5				

擁 壁 工 集 計 表

種 別	細 別	規 格	単位	数 量	備 考
場所打擁壁工	重力式擁壁	H=0.4	m	6.22	
		H=0.5	m	5.70	
		H=0.6	m	5.70	
		H=0.7	m	77.14	
		H=0.8	m	119.00	
		H=0.9	m	26.50	
	止水板	ゴム系止水板	m	240.26	
	嵩増しｺﾝｸﾘｰﾄ	σck=21N/mm2	m^3	0.44	
	コンクリート型枠		m^2	1.24	
	チッピング		m^2	4.59	
	目地材	t=10mm	m^2	0.04	
	止水板	B=200	m	0.11	
		ゴム系止水板	m	7.25	

擁壁工

種 別・細 別	規 格	算　　定　　式		数　量	
場所打擁壁工					
重力式擁壁	H=0.4	L1= 6.22	=	6.22	m
	H=0.5	L2= 5.70	=	5.70	m
	H=0.6	L3= 5.70	=	5.70	m
	H=0.7	L4= 9.35+13.61+25.52+13.61+15.05	=	77.14	m
	H=0.8	L5= 15.87+36.63+33.25+33.25	=	119.00	m
	H=0.9	L6= 26.50	=	26.50	m
			ΣL =	240.26	m
止水板	ゴム系止水板	L= 240.26	=	240.26	m
嵩増しｺﾝｸﾘｰﾄ	σck=21N/mm^2	V= 6.55×0.70×(0.04+0.15)/2	=	0.44	m^3
コンクリート型枠		A= 6.55×(0.04+0.15)/2×2	=	1.24	m^2
チッピング		A= 6.55×0.70	=	4.59	m^2
目地材	t=10mm	A= 0.11×0.35	=	0.04	m^2
止水板	B=200	L= 0.11	=	0.11	m
	ゴム系止水板	L= 6.55+0.70	=	7.25	m

擁壁工

種 別	場所打擁壁工　　重力式擁壁	10　m当

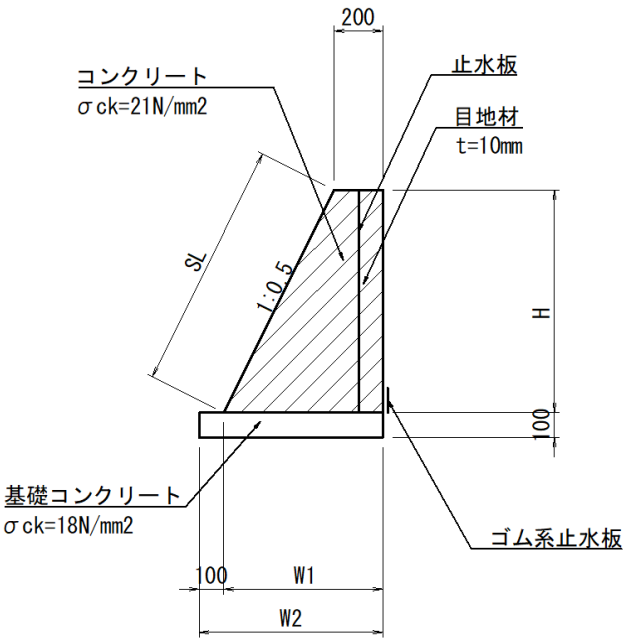

寸法一覧

タイプ	H	SL	W1	W2
H=0.4	0.40	0.45	0.40	0.50
H=0.5	0.50	0.56	0.45	0.55
H=0.6	0.60	0.67	0.50	0.60
H=0.7	0.70	0.78	0.55	0.65
H=0.8	0.80	0.89	0.60	0.70
H=0.9	0.90	1.01	0.65	0.75

細 別	規 格	算　　定　　式		数 量	
重力式擁壁					
H=0.4					
コンクリート	σck=21N/mm^2	V=　(0.20+0.40)×0.40/2×10.00	=	1.20	m^3
コンクリート型枠		A=　(0.20+0.40)×0.40/2+(0.40+0.45)×10.00	=	8.62	m^2
基礎コンクリート	σck=18N/mm^2	V=　0.50×0.10×10.00	=	0.50	m^3
基礎コンクリート型枠		A=　0.10×2×10.00	=	2.00	m^2
目地材		A=　(0.20+0.40)×0.40/2	=	0.12	m^2
止水板	B=200	L=　0.40	=	0.40	m
H=0.5					
コンクリート	σck=21N/mm^2	V=　(0.20+0.45)×0.50/2×10.00	=	1.63	m^3
コンクリート型枠		A=　(0.20+0.45)×0.50/2+(0.50+0.56)×10.00	=	10.76	m^2
基礎コンクリート	σck=18N/mm^2	V=　0.55×0.10×10.00	=	0.55	m^3
基礎コンクリート型枠		A=　0.10×2×10.00	=	2.00	m^2
目地材		A=　(0.20+0.45)×0.50/2	=	0.16	m^2
止水板	B=200	L=　0.50	=	0.50	m

擁壁工

細 別	規 格	算　　定　　式		数　量	
H=0.6					
コンクリート	σck=21N/mm^2	V= (0.20+0.50)×0.60/2×10.00	=	2.10	m^3
コンクリート型枠		A= (0.20+0.50)×0.60/2+(0.60+0.67)×10.00	=	12.91	m^2
基礎コンクリート	σck=18N/mm^2	V= 0.60×0.10×10.00	=	0.60	m^3
基礎コンクリート型枠		A= 0.10×2×10.00	=	2.00	m^2
目地材		A= (0.20+0.50)×0.60/2	=	0.21	m^2
止水板	B=200	L= 0.60	=	0.60	m
H=0.7					
コンクリート	σck=21N/mm^2	V= (0.20+0.55)×0.70/2×10.00	=	2.63	m^3
コンクリート型枠		A= (0.20+0.55)×0.70/2+(0.70+0.78)×10.00	=	15.06	m^2
基礎コンクリート	σck=18N/mm^2	V= 0.65×0.10×10.00	=	0.65	m^3
基礎コンクリート型枠		A= 0.10×2×10.00	=	2.00	m^2
目地材		A= (0.20+0.55)×0.70/2	=	0.26	m^2
止水板	B=200	L= 0.70	=	0.70	m
H=0.8					
コンクリート	σck=21N/mm^2	V= (0.20+0.60)×0.80/2×10.00	=	3.20	m^3
コンクリート型枠		A= (0.20+0.60)×0.80/2+(0.80+0.89)×10.00	=	17.22	m^2
基礎コンクリート	σck=18N/mm^2	V= 0.70×0.10×10.00	=	0.70	m^3
基礎コンクリート型枠		A= 0.10×2×10.00	=	2.00	m^2
目地材		A= (0.20+0.60)×0.80/2	=	0.32	m^2
止水板	B=200	L= 0.80	=	0.80	m
H=0.9					
コンクリート	σck=21N/mm^2	V= (0.20+0.65)×0.90/2×10.00	=	3.83	m^3
コンクリート型枠		A= (0.20+0.65)×0.90/2+(0.90+1.01)×10.00	=	19.48	m^2
基礎コンクリート	σck=18N/mm^2	V= 0.75×0.10×10.00	=	0.75	m^3
基礎コンクリート型枠		A= 0.10×2×10.00	=	2.00	m^2

擁壁工

細 別	規 格	算　　定　　式		数　量
目地材		A=　(0.20+0.65)×0.90/2	=	0.38　m^2
止水板	B=200	L=　0.90	=	0.90　m

橋 梁 部 対 策 工 集 計 表

種 別	細 別	規 格	単位	数 量	備 考
下流側					
作業土工	床掘		m^3	2.88	
	埋戻し		m^3	1.74	
場所打擁壁工	台座コンクリート1	σck=21N/mm2	箇所	3.00	
	重力式擁壁Ａ	σck=21N/mm2	m	3.00	
床版工	RC床版	t=200	枚	2.00	
集水桝改修工			箇所	1.00	
撤去工	既設防護柵		m	6.00	
上流側					
土工	盛土		m^3	1.72	
作業土工	床掘		m^3	4.02	
	埋戻し		m^3	4.02	
場所打擁壁工	台座コンクリート2	σck=21N/mm2	箇所	4.00	
コンクリート基礎工	調整コンクリート	σck=21N/mm2	m^3	1.13	

橋梁部対策工

種別・細別	規格	算定式		数量	
下流側					
作業土工					
床掘	台座コンクリート	V1= 0.60×0.60×3	=	1.08	m^3
	重力式擁壁Ａ	V2= 0.60×3.00	=	1.80	m^3
		ΣV	=	2.88	m^3
埋戻し	台座コンクリート	V1= 0.30×0.60×3	=	0.54	m^3
	重力式擁壁Ａ	V2= 0.40×3.00	=	1.20	m^3
		ΣV	=	1.74	m^3

台座コンクリート1

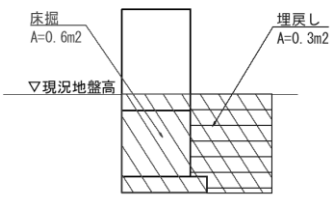

重力式擁壁Ａ

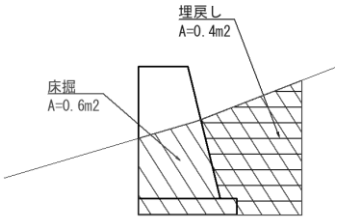

場所打擁壁工					
台座コンクリート1	σck=21N/mm^2	N= 3.00	=	3.00	箇所
重力式擁壁Ａ	σck=21N/mm^2	L= 3.00	=	3.00	m
床版工					
RC床版	t=200		=	2.00	枚
RC床板-1	コンクリート	4.7×0.7×0.2	=	0.658	m^3
	鉄筋D22	参考図面(RC床板-1)より	=	132.51	kg
	鉄筋D13	参考図面(RC床板-1)より	=	23.60	kg
	型枠	4.7×0.7×2+0.7×0.2×2+4.7×0.2	=	7.80	m2
	アンカーボルト	参考図面(RC床板-1)より	=	4.00	本
RC床板-2	コンクリート	4.0×0.7×0.2	=	0.56	m^3
	鉄筋D22	参考図面(RC床板-2)より	=	116.13	kg
	鉄筋D13	参考図面(RC床板-2)より	=	19.90	kg
	型枠	4.0×0.7×2+0.7×0.2×2+4.0×0.2	=	6.68	m2
	アンカーボルト	参考図面(RC床板-2)より	=	4.00	本

橋梁部対策工

種別・細別	規格	算定式		数量
集水桝改修工		N= 1.00	=	1.00 箇所
撤去工				
既設防護柵		L= 3.00×2.00	=	6.00 m
上流側				
土工				
盛土		V= (5.37+11.05)×0.21/2	=	1.72 m^3
作業土工				
床掘		V= L(0.4+4.22+0.4)×W0.5×H0.8×2箇所	=	4.02 m^3
埋戻し		V= 〃	=	4.02 m^3
場所打擁壁工				
台座コンクリート2	σck=21N/mm^2	N= 4.00	=	4.00 箇所
コンクリート基礎工				
調整コンクリート	σck=21N/mm^2	V= (0.22+0.21)×0.62×4.22	=	1.13 m^3

橋梁部対策工

種 別	場所打擁壁工　台座コンクリート1	1 箇所

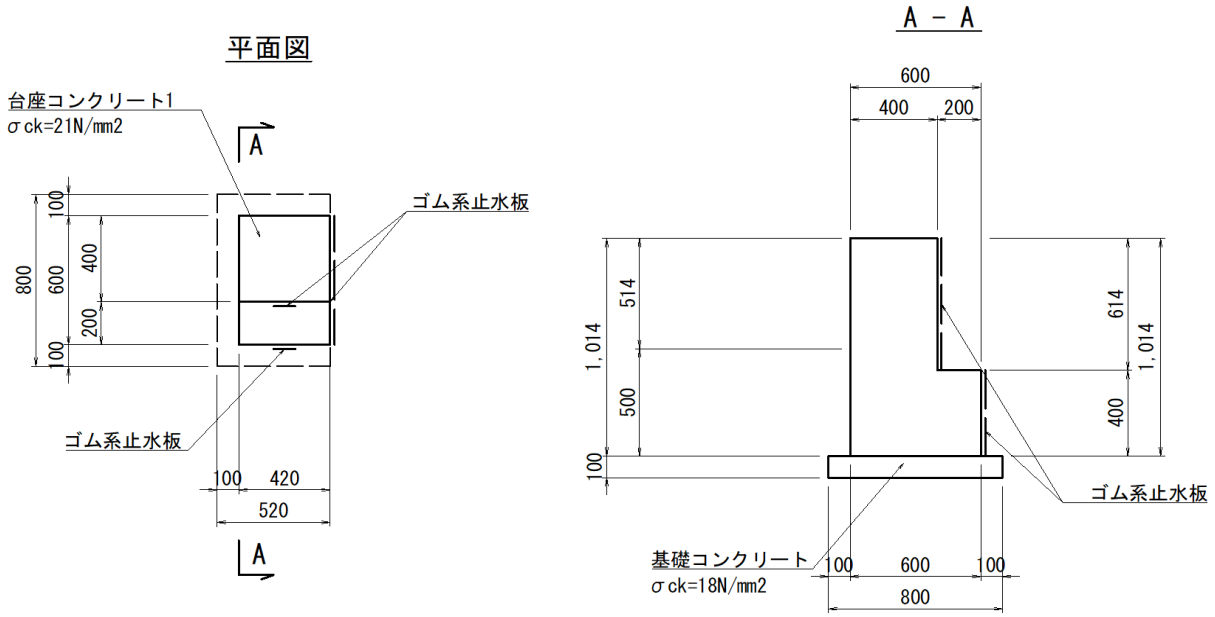

細 別	規 格	算　　定　　式		数 量	
コンクリート	σck=21N/mm^2	V= (0.60×1.01−0.20×0.61)×0.42	=	0.20	m^3
コンクリート型枠		A1= (0.60×1.01−0.20×0.61)×2.00	=	0.97	m^2
		A2= (0.40+0.61+1.01)×0.42	=	0.85	m^2
		ΣA	=	1.82	m^2
基礎コンクリート	σck=18N/mm^2	V= 0.52×0.80×0.10	=	0.04	m^3
基礎コンクリート型枠		A= (0.52×2.00+0.80)×0.10	=	0.18	m^2
止水板	ゴム系止水板	L= 0.61+0.40+0.60	=	1.61	m

橋梁部対策工

種 別	場所打擁壁工　　重力式擁壁Ａ	10　ｍ当

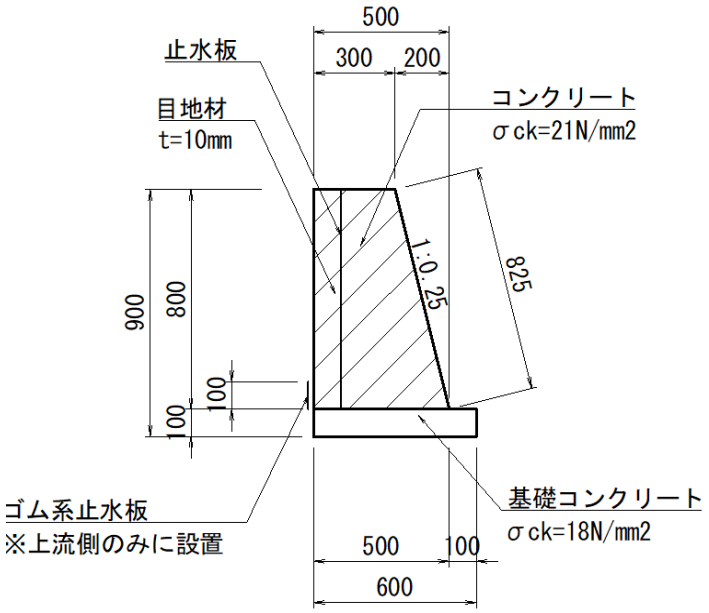

細 別	規 格	算　　定　　式		数　量	
コンクリート	σck=21N/mm^2	V=　(0.30+0.50)×0.80/2×10.00	=	3.20	m^3
コンクリート型枠		A=　(0.30+0.50)×0.80/2+(0.80+0.83)×10.00	=	16.62	m^2
基礎コンクリート	σck=18N/mm^2	V=　0.60×0.10×10.00	=	0.60	m^3
基礎コンクリート型枠		A=　0.10×2×10.00	=	2.00	m^2
目地材		A=　(0.30+0.50)×0.80/2	=	0.32	m^2
止水板	B=200	L=　0.80	=	0.80	m

橋梁部対策工

種 別	場所打擁壁工　台座コンクリート2	1　箇所

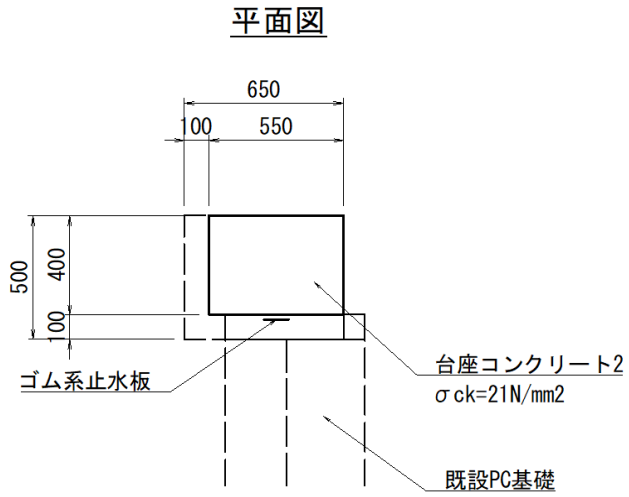

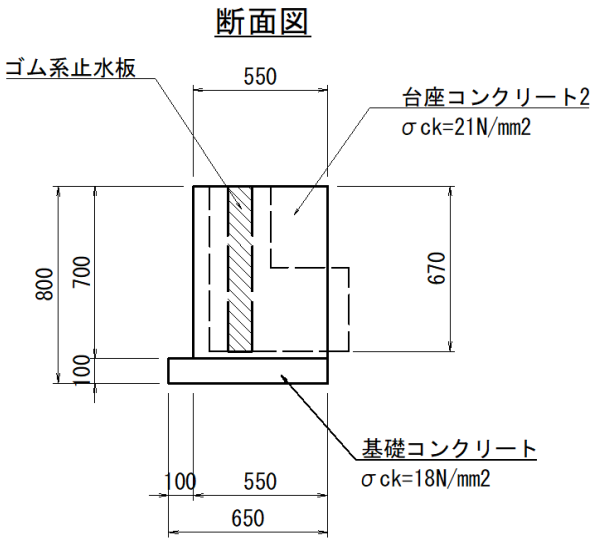

細 別	規 格	算　　定　　式		数　量
コンクリート	σck=21N/mm^2	V=　0.55×0.40×0.70	=	0.15　m^3
コンクリート型枠		A=　(0.55+0.40)×0.70×2.00	=	1.33　m^2
基礎コンクリート	σck=18N/mm^2	V=　0.65×0.50×0.10	=	0.03　m^3
基礎コンクリート型枠		A=　(0.65×2.00+0.50)×0.10	=	0.18　m^2
止水板	ゴム系止水板	L=　0.70	=	0.70　m

橋梁部対策工

種 別	改修工　　集水桝改修工	1　箇所

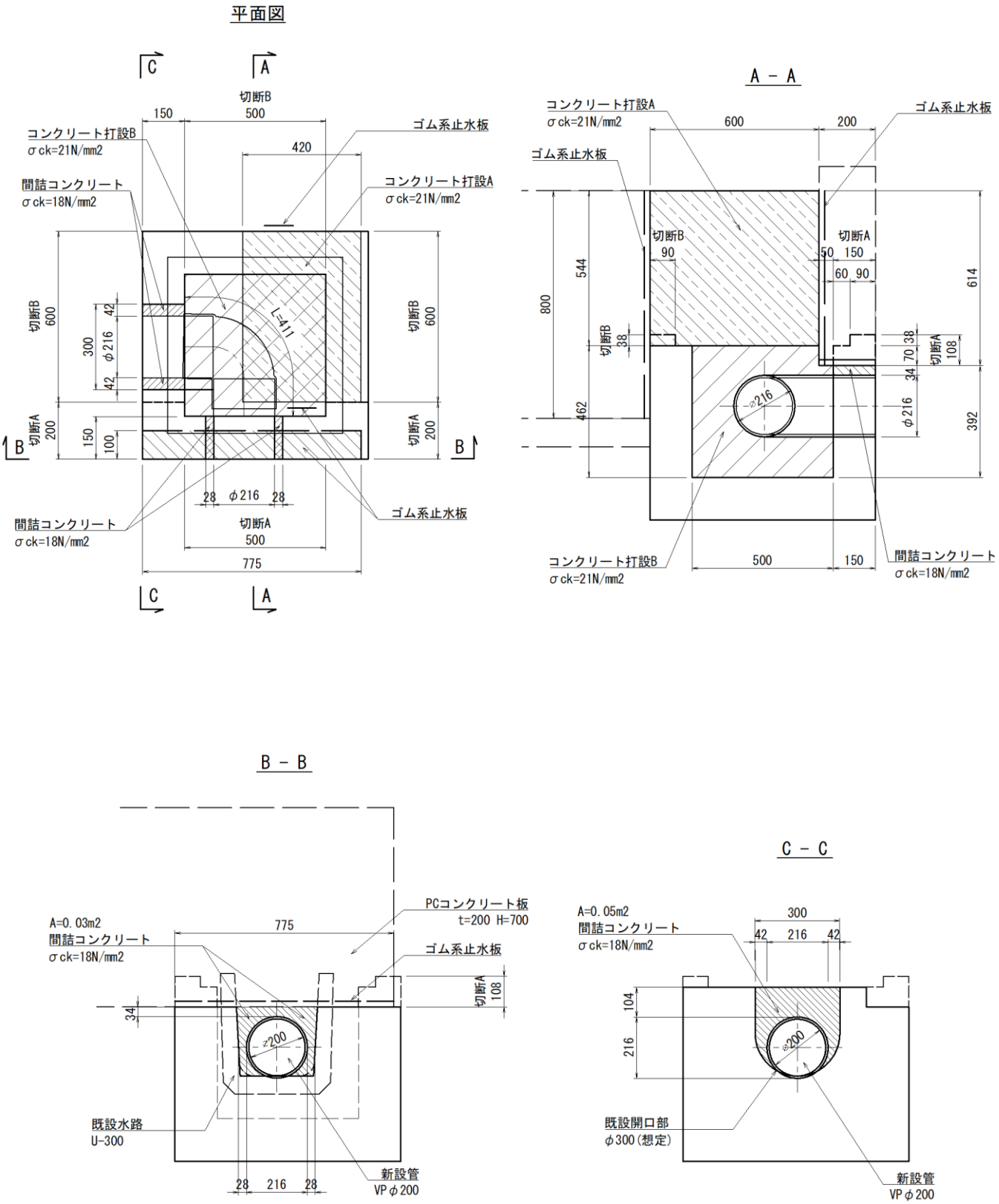

橋梁部対策工

改修工　　集水桝改修工				1　箇所
細 別	規 格	算　　定　　式		数　量
コンクリート打設Ａ	σck=21N/mm^2	V=　0.60×0.54×0.42	=	0.14　m^3
コンクリート型枠		A=　0.60×0.54×2+0.42×0.54	=	0.87　m^2
コンクリート打設Ｂ	σck=21N/mm^2	V1=　0.50×0.46×0.50	=	0.12　m^3
	控除	V2=　-(0.07×0.05×0.50+1/4×0.22^2×π×0.41)	=	-0.02　m^3
			=	0.10　m^3
間詰コンクリート	σck=18N/mm^2	V=　(0.03+0.05)×0.15	=	0.01　m^3
コンクリート型枠		A=　(0.03+0.05)×2	=	0.16　m^2
止水板	ゴム系止水板	L=　0.78+0.61+0.80	=	2.19　m
ｺﾝｸﾘｰﾄ構造物取壊し	無筋	V1=　(0.15×0.11-0.06×0.04)×(0.20×2+0.50)	=	0.01　m^3
		V2=　0.09×0.04×(0.60×2+0.50)	=	0.01　m^3
				0.02　m^3
殻運搬処理	無筋	V=　0.02	=	0.02　m^3
管渠	VP管φ200	L=　0.47+0.39	=	0.86　m
フラップゲート取付	丸型ﾌﾗｯﾌﾟｹﾞｰﾄ φ200用	N=　1.00	=	1.00　基

逆 流 防 止 対 策 工 集 計 表

種 別	細 別	規 格	単位	数 量	備 考
フラップゲート取付工	丸型フラップゲート	φ200用	基	1.00	
		φ300用	基	4.00	
	角型フラップゲート	1000×600用	基	1.00	
接続水路工	ヒューム管	RC1種 φ300	m	1.00	
	コンクリート	σck=21N/mm2	m^3	0.79	
	コンクリート型枠		m^2	3.26	
	あと施工アンカー鉄筋	SD345 D13	kg	3.04	
	あと施工アンカー	D13用	本	6.00	
	穿孔	穿孔径φ16	箇所	6.00	
	チッピング		m^2	2.29	
	間詰コンクリート	σck=18N/mm2	m^3	0.04	
	止水板	ゴム系止水板	m	5.36	
撤去工	構造物取壊し	既設水路U-300	m^3	0.06	
	コンクリート殻		m^3	0.06	

逆流防止対策工

種別・細別	規格	算定式		数量	
フラップゲート取付工					
丸型フラップゲート	φ200用	N= 1.00	=	1.00	基
	φ300用	N= 4.00	=	4.00	基
角型フラップゲート	1000×600用	N= 1.00	=	1.00	基
接続水路工		「左岸側 流入接続水路対策工詳細図(数量根拠図)」より			
ヒューム管	RC1種 φ300	L= 1.00	=	1.00	m
コンクリート	σck=21N/mm^2	V= (0.53+0.85)/2×1.14	=	0.79	m^3
コンクリート型枠		A= 1.14×1.69+1.31×1.020 (1:0.2の斜率)	=	3.26	m^2
あと施工アンカー鉄筋	SD345 D13	W= (0.41+0.10)×0.995(kg/m)×6	=	3.04	kg
あと施工アンカー	D13用	N= 6.00	=	6.00	本
穿孔	穿孔径φ16	N= 6.00	=	6.00	箇所
チッピング		A1= (1.13+1.24)×0.30+0.19	=	0.90	m^2
		A2= (1.13+1.24)×0.29×1/2	=	0.34	m^2
		A3= 1.05×1.00	=	1.05	m^2
		ΣA	=	2.29	m^2
間詰コンクリート	σck=18N/mm^2	V= 0.04×1.00	=	0.04	m^3
止水板	ゴム系止水板	L= 5.36	=	5.36	m
撤去工					
構造物取壊し	既設水路U-300	L= 0.06×1.00	=	0.06	m^3
コンクリート殻	鉄筋Co	V= 0.06×1.00	=	0.06	m^3

撤 去・復 旧 工 集 計 表

種 別	細 別	規 格	単位	数 量	備 考
構造物取壊し工	舗装版取壊し	コンクリート舗装版t=100mm	m^2	5.11	
	殻運搬処分	無筋コンクリート	m^3	0.51	
	舗装版切断	コンクリート舗装版t=100mm	m	10.78	
	濁水運搬処分		m^3	0.02	
復旧工	コンクリート舗装	コンクリートt=100mm	m^2	2.46	
	不陸整正		m^2	2.46	

撤去・復旧工

種別・細別	規格	算定式		数量	
構造物取壊し工					
舗装版取壊し	コンクリート舗装版 t=100mm	A= 5.11	=	5.11	m^2
殻運搬処分		V= 5.11×0.1	=	0.51	m^3
舗装版切断	コンクリート舗装版 t=100mm	L= 4.77+4.96+1.05	=	10.78	m
濁水運搬処分		V= 0.023×0.1×10.78	=	0.02	m^3
復旧工					
コンクリート舗装	コンクリート t=100mm	A= 2.46	=	2.46	m^2
	不陸整正	A= 2.46	=	2.46	m^2

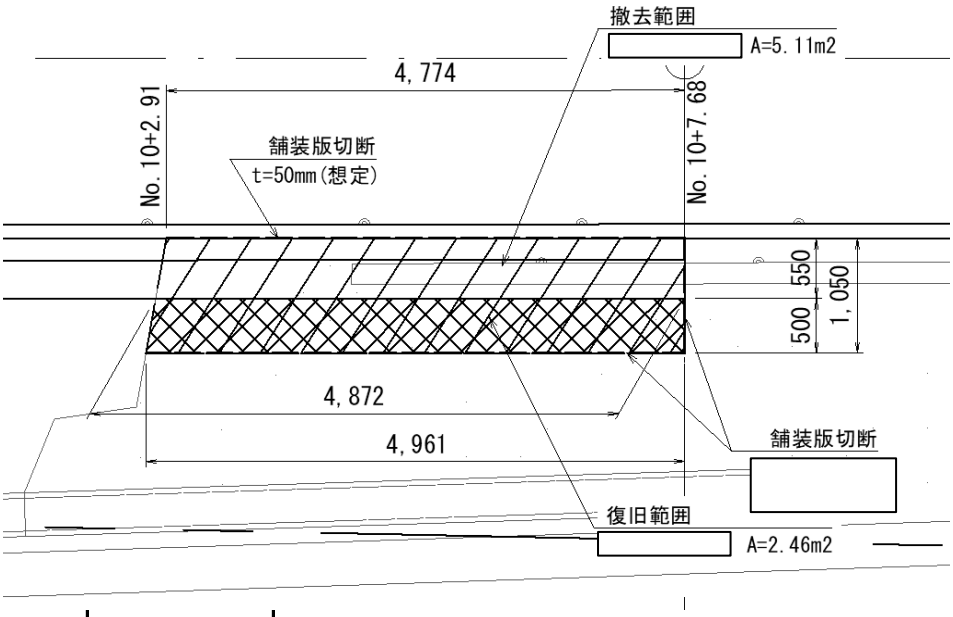

仮 設 工 集 計 表

種 別	細 別	規 格	単位	数 量	備 考
仮締切工	土のう		袋	38.00	
水替工	ポンプ排水	水中ポンプ口径200mm	式	1.00	

仮設工

種別・細別	規格	算定式		数量	
仮締切工					
土のう		V1= 0.50×0.30×1.00	=	0.15	m^3
		V2= 0.50×0.30×(1.20+1.71+1.20)	=	0.62	m^3
		ΣV	=	0.77	m^3
		N= 0.77/0.02	≒	38.00	袋
		(土のう0.02m^3/袋)			
水替工					
ポンプ排水	水中ポンプ 口径200mm	N= 1.00	=	1.00	式