数 量 総 括 表

工 種	種 別	細 別	規 格	単位	数 量	計上数量	備 考
土工	作業土工	床掘	小規模	m^3	48.00	48	
		埋戻し	小規模	m^3	24.10	24	
		土砂等運搬	小規模	m^3	21.22	21	
擁壁工	場所打擁壁工	重力式擁壁	H=0.4	m	18.99	18	
			H=0.5	m	11.40	11	
			H=0.6	m	11.40	11	
			H=0.7	m	18.70	18	
			H=0.8	m	28.98	28	
			H=0.9	m	53.00	53	
		止水板	ゴム系止水板	m	142.47	142	
		嵩増しコンクリート	σck=21N/mm^2	m^3	0.44	0.43	
		コンクリート型枠		m^2	1.24	1.24	
		チッピング		m^2	4.59	4.58	
		目地材	t=10mm	m^2	0.04	0.04	
		止水板	B=200	m	0.11	0.11	
			ゴム系止水板	m	7.25	7.25	
逆流防止対策工	フラップゲート取付工	丸型フラップゲート	φ300用	基	3.00	3	
		角型フラップゲート	1000×600用	基	1.00	1	
	接続水路工	ヒューム管	RC1種 φ300	m	1.00	1	
		コンクリート	σck=21N/mm^2	m^3	0.79	0.79	
		コンクリート型枠		m^2	3.26	3.26	
		あと施工アンカー鉄筋	SD345 D13	kg	3.04	3	
		あと施工アンカー	D13用	本	6.00	6	
		穿孔	穿孔径φ16	箇所	6.00	6	
		チッピング		m^2	2.29	2.29	
		間詰コンクリート	σck=18N/mm^2	m^3	0.04	0.04	
		止水板	ゴム系止水板	m	5.36	5.36	
	撤去工	構造物取壊し工	既設水路U-300	m^3	0.06	0.06	
		殻処分撤去	鉄筋Co	m^3	0.06	0.06	
仮設工	工事用道路工	敷鉄板	6.096×1.524×22	m^2	219.30	219	
				枚	24.00	24	
	仮締切工	土のう		袋	38.00	38	
	水替工	ポンプ排水	水中ポンプ 口径150mm	式	1.00	1	

土 工 集 計 表

種 別	細 別	規 格	単位	数 量	備 考
作業土工	床掘	小規模	m^3	48.00	
	埋戻し	小規模	m^3	24.10	
	土砂等運搬	小規模	m^3	21.22	

土工

種 別・細 別	規 格	算　　定　　式	数　量
作業土工			
床掘	小規模	V=　「土工計算書より」　=	48.00　m^3
埋戻し	小規模	V=　「土工計算書より」　=	24.10　m^3
土砂等運搬	小規模	V=　48.0-24.1÷0.9　=	21.22　m^3

土 工 計 算 書

測　　点	距　離	床掘(小規模)			埋戻(小規模)						摘　要
		面積	平均断面	土量	面積	平均断面	土量				
左岸											
No0 + 18.57	0.0	0.3		0.0	0.2		0.0				No.1使用
No1	1.4	0.3	0.3	0.4	0.2	0.2	0.3				
No2	20.2	0.3	0.3	6.1	0.1	0.2	4.0				
BC.1	5.9	0.3	0.3	1.8	0.1	0.1	0.6				
SP.1	6.9	0.2	0.3	2.1	0.1	0.1	0.7				
EC.1	6.9	0.3	0.3	2.1	0.1	0.1	0.7				
No3	2.3	0.3	0.3	0.7	0.1	0.1	0.2				
No4	20.0	0.4	0.4	8.0	0.2	0.2	4.0				
No4 + 5.7	5.7	0.4	0.4	2.3	0.2	0.2	1.1				
合計	69.3			23.5			11.6				

土 工 計 算 書

測　　点	距　離	床掘(小規模)			埋戻(小規模)						摘　要
		面積	平均断面	土量	面積	平均断面	土量				
右岸											
No0 + 12.1	0.0	0.3		0.0	0.2		0.0				No.1使用
No1	7.9	0.3	0.3	2.4	0.2	0.2	1.6				
No2	20.2	0.3	0.3	6.1	0.1	0.2	4.0				
BC.1	5.9	0.3	0.3	1.8	0.1	0.1	0.6				
SP.1	5.4	0.2	0.3	1.6	0.1	0.1	0.5				
EC.1	5.4	0.3	0.3	1.6	0.1	0.1	0.5				
No3	2.3	0.3	0.3	0.7	0.1	0.1	0.2				
No4	20.0	0.4	0.4	8.0	0.2	0.2	4.0				
No4 + 5.7	5.7	0.4	0.4	2.3	0.2	0.2	1.1				
小計	72.8			24.5			12.5				
合計	142.1			48.0			24.1				

擁 壁 工 集 計 表

種 別	細 別	規 格	単位	数 量	備 考
場所打擁壁工	重力式擁壁	H=0.4	m	18.99	
		H=0.5	m	11.40	
		H=0.6	m	11.40	
		H=0.7	m	18.70	
		H=0.8	m	28.98	
		H=0.9	m	53.00	
	止水板	ゴム系止水板	m	142.47	
	嵩増しｺﾝｸﾘｰﾄ	σck=21N/mm2	m^3	0.44	
	コンクリート型枠		m^2	1.24	
	チッピング		m^2	4.59	
	目地材	t=10mm	m^2	0.04	
	止水板	B=200	m	0.11	
		ゴム系止水板	m	7.25	

擁壁工

種 別・細 別	規 格	算　　定　　式		数　量	
場所打擁壁工					
重力式擁壁	H=0.4	L1= 6.22+12.77	=	18.99	m
	H=0.5	L2= 5.7+5.7	=	11.40	m
	H=0.6	L3= 5.7+5.7	=	11.40	m
	H=0.7	L4= 9.35+9.35	=	18.70	m
	H=0.8	L5= 15.87+13.11	=	28.98	m
	H=0.9	L6= 26.5+26.5	=	53.00	m
		ΣL	=	142.47	m
止水板	ゴム系止水板	L= 142.47	=	142.47	m
嵩増しｺﾝｸﾘｰﾄ	σck=21N/mm^2	V= 6.55×0.70×(0.04+0.15)/2	=	0.44	m^3
コンクリート型枠		A= 6.55×(0.04+0.15)/2×2	=	1.24	m^2
チッピング		A= 6.55×0.70	=	4.59	m^2
目地材	t=10mm	A= 0.11×0.35	=	0.04	m^2
止水板	B=200	L= 0.11	=	0.11	m
	ゴム系止水板	L= 6.55+0.70	=	7.25	m

擁壁工

種 別	場所打擁壁工　　重力式擁壁	10　m当

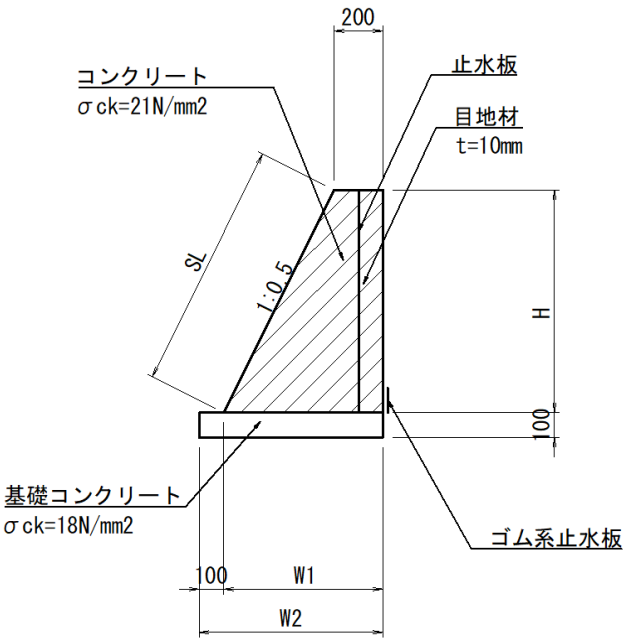

寸法一覧

タイプ	H	SL	W1	W2
H=0.4	0.40	0.45	0.40	0.50
H=0.5	0.50	0.56	0.45	0.55
H=0.6	0.60	0.67	0.50	0.60
H=0.7	0.70	0.78	0.55	0.65
H=0.8	0.80	0.89	0.60	0.70
H=0.9	0.90	1.01	0.65	0.75

細 別	規 格	算　　定　　式		数 量	
重力式擁壁					
H=0.4					
コンクリート	σck=21N/mm^2	V=　(0.20+0.40)×0.40/2×10.00	=	1.20	m^3
コンクリート型枠		A=　(0.20+0.40)×0.40/2+(0.40+0.45)×10.00	=	8.62	m^2
基礎コンクリート	σck=18N/mm^2	V=　0.50×0.10×10.00	=	0.50	m^3
基礎コンクリート型枠		A=　0.10×2×10.00	=	2.00	m^2
目地材		A=　(0.20+0.40)×0.40/2	=	0.12	m^2
止水板	B=200	L=　0.40	=	0.40	m
H=0.5					
コンクリート	σck=21N/mm^2	V=　(0.20+0.45)×0.50/2×10.00	=	1.63	m^3
コンクリート型枠		A=　(0.20+0.45)×0.50/2+(0.50+0.56)×10.00	=	10.76	m^2
基礎コンクリート	σck=18N/mm^2	V=　0.55×0.10×10.00	=	0.55	m^3
基礎コンクリート型枠		A=　0.10×2×10.00	=	2.00	m^2
目地材		A=　(0.20+0.45)×0.50/2	=	0.16	m^2
止水板	B=200	L=　0.50	=	0.50	m

擁壁工

細 別	規 格	算　　定　　式		数　量	
H=0.6					
コンクリート	σck=21N/mm^2	V= (0.20+0.50)×0.60/2×10.00	=	2.10	m^3
コンクリート型枠		A= (0.20+0.50)×0.60/2+(0.60+0.67)×10.00	=	12.91	m^2
基礎コンクリート	σck=18N/mm^2	V= 0.60×0.10×10.00	=	0.60	m^3
基礎コンクリート型枠		A= 0.10×2×10.00	=	2.00	m^2
目地材		A= (0.20+0.50)×0.60/2	=	0.21	m^2
止水板	B=200	L= 0.60	=	0.60	m
H=0.7					
コンクリート	σck=21N/mm^2	V= (0.20+0.55)×0.70/2×10.00	=	2.63	m^3
コンクリート型枠		A= (0.20+0.55)×0.70/2+(0.70+0.78)×10.00	=	15.06	m^2
基礎コンクリート	σck=18N/mm^2	V= 0.65×0.10×10.00	=	0.65	m^3
基礎コンクリート型枠		A= 0.10×2×10.00	=	2.00	m^2
目地材		A= (0.20+0.55)×0.70/2	=	0.26	m^2
止水板	B=200	L= 0.70	=	0.70	m
H=0.8					
コンクリート	σck=21N/mm^2	V= (0.20+0.60)×0.80/2×10.00	=	3.20	m^3
コンクリート型枠		A= (0.20+0.60)×0.80/2+(0.80+0.89)×10.00	=	17.22	m^2
基礎コンクリート	σck=18N/mm^2	V= 0.70×0.10×10.00	=	0.70	m^3
基礎コンクリート型枠		A= 0.10×2×10.00	=	2.00	m^2
目地材		A= (0.20+0.60)×0.80/2	=	0.32	m^2
止水板	B=200	L= 0.80	=	0.80	m
H=0.9					
コンクリート	σck=21N/mm^2	V= (0.20+0.65)×0.90/2×10.00	=	3.83	m^3
コンクリート型枠		A= (0.20+0.65)×0.90/2+(0.90+1.01)×10.00	=	19.48	m^2
基礎コンクリート	σck=18N/mm^2	V= 0.75×0.10×10.00	=	0.75	m^3
基礎コンクリート型枠		A= 0.10×2×10.00	=	2.00	m^2

擁壁工

細 別	規 格	算　　定　　式		数　量
目地材		A=　(0.20+0.65)×0.90/2	=	0.38　m^2
止水板	B=200	L=　0.90	=	0.90　m

逆 流 防 止 対 策 工 集 計 表

種 別	細 別	規 格	単位	数 量	備 考
フラップゲート取付工	丸型フラップゲート	φ300用	基	3.00	
	角型フラップゲート	1000×600用	基	1.00	
接続水路工	ヒューム管	RC1種 φ300	m	1.00	
	コンクリート	σck=21N/mm2	m^3	0.79	
	コンクリート型枠		m^2	3.26	
	あと施工アンカー鉄筋	SD345 D13	kg	3.04	
	あと施工アンカー	D13用	本	6.00	
	穿孔	穿孔径φ16	箇所	6.00	
	チッピング		m^2	2.29	
	間詰コンクリート	σck=18N/mm2	m^3	0.04	
	止水板	ゴム系止水板	m	5.36	
撤去工	構造物取壊し	既設水路U-300	m^3	0.06	
	コンクリート殻		m^3	0.06	

逆流防止対策工

種別・細別	規格	算定式		数量	
フラップゲート取付工					
丸型フラップゲート	φ300用	N= 3.00	=	3.00	基
角型フラップゲート	1000×600用	N= 1.00	=	1.00	基
接続水路工		「左岸側 流入接続水路対策工詳細図(数量根拠図)」より			
ヒューム管	RC1種 φ300	L= 1.00	=	1.00	m
コンクリート	σck=21N/mm^2	V= (0.53+0.85)/2×1.14	=	0.79	m^3
コンクリート型枠		A= 1.14×1.69+1.31×1.020 (1:0.2の斜率)	=	3.26	m^2
あと施工アンカー鉄筋	SD345 D13	W= (0.41+0.10)×0.995×6 (kg/m)	=	3.04	kg
あと施工アンカー	D13用	N= 6.00	=	6.00	本
穿孔	穿孔径φ16	N= 6.00	=	6.00	箇所
チッピング		A1= (1.13+1.24)×0.30+0.19	=	0.90	m^2
		A2= (1.13+1.24)×0.29×1/2	=	0.34	m^2
		A3= 1.05×1.00	=	1.05	m^2
		ΣA	=	2.29	m^2
間詰コンクリート	σck=18N/mm^2	V= 0.04×1.00	=	0.04	m^3
止水板	ゴム系止水板	L= 5.36	=	5.36	m
撤去工					
構造物取壊し	既設水路U-300	L= 0.06×1.00	=	0.06	m^3
コンクリート殻	鉄筋Co	V= 0.06×1.00	=	0.06	m^3

仮 設 工 集 計 表

種 別	細 別	規 格	単位	数 量	備 考
仮締切工	土のう		袋	38.00	
水替工	ポンプ排水	水中ポンプ口径200mm	式	1.00	
工事用道路	敷鉄板	6.096*1.524*22	m2	219.30	
			枚	24.00	

仮設工

種別・細別	規格	算定式		数量	
仮締切工					
土のう		V1= 0.50×0.30×1.00	=	0.15	m^3
		V2= 0.50×0.30×(1.20+1.71+1.20)	=	0.62	m^3
		ΣV	=	0.77	m^3
		N= 0.77/0.02	≒	38.00	袋
		(土のう0.02m^3/袋)			
水替工					
ポンプ排水	水中ポンプ 口径200mm	N= 1.00	=	1.00	式
工事用道路工					
敷鉄板	6.096×1.524×22	A= 73.1×3.0	=	219.30	m2
		N= 24.00	=	24.00	枚