山型雲梯

S=1:50

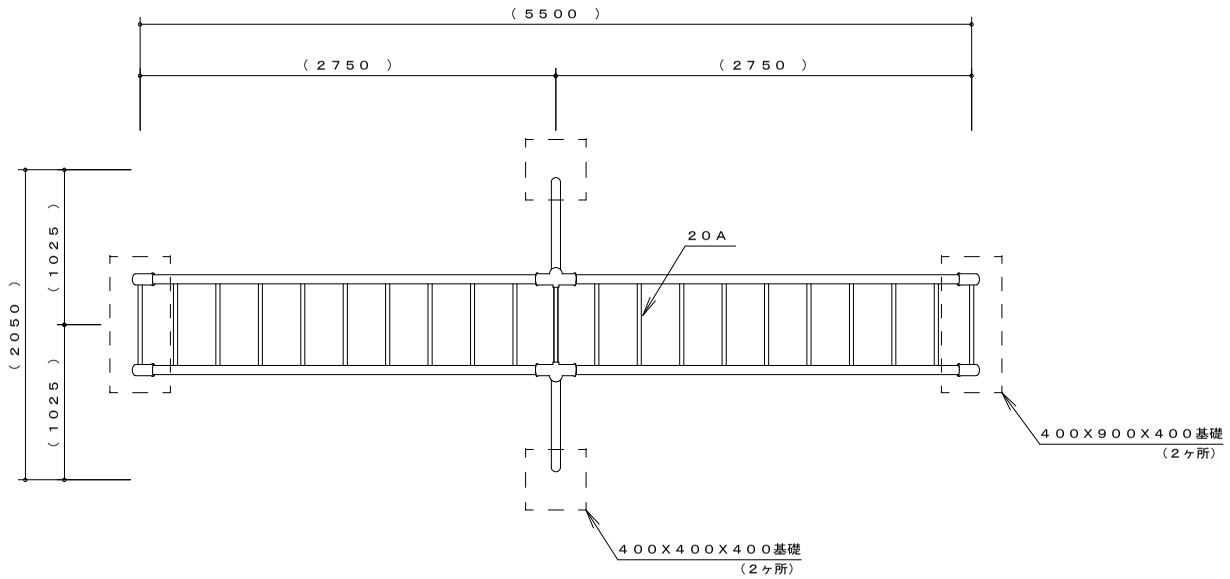

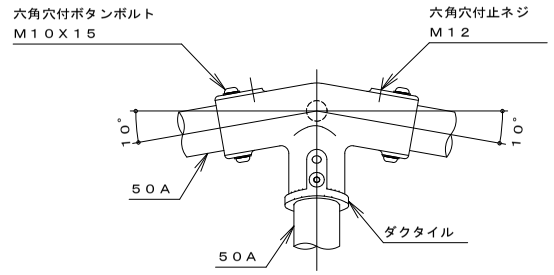

Ａ詳細図　Ｓ＝１／８

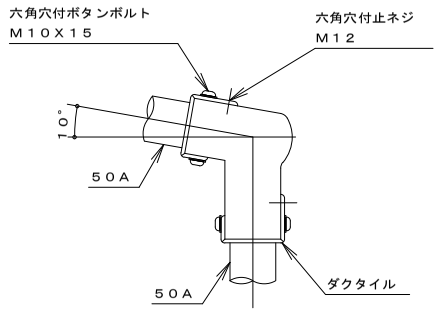

Ｂ詳細図　Ｓ＝１／８

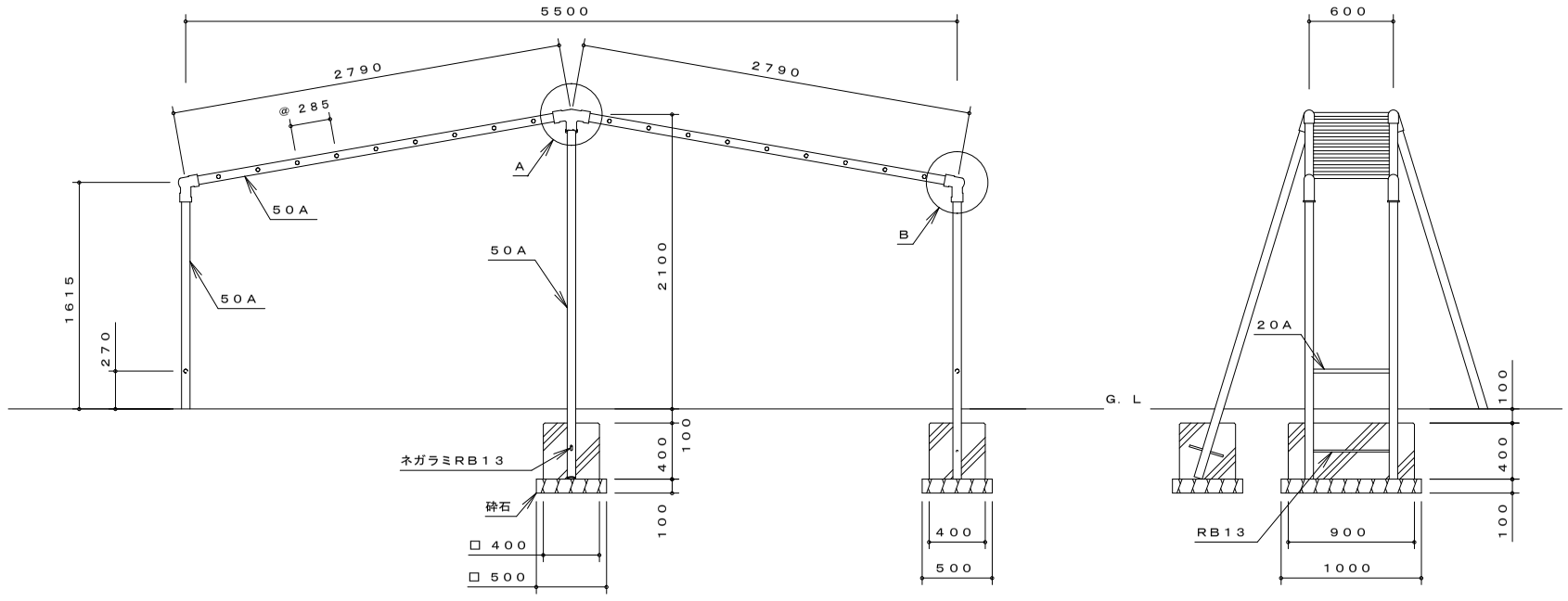

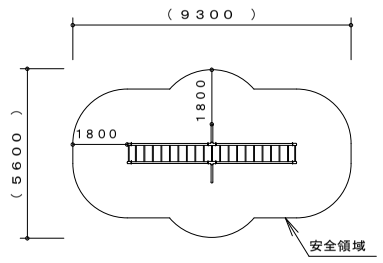

※製品外形からの寸法を示す

安全領域　Ｓ＝１／２００

製品仕様
鋼材は、電気亜鉛メッキ処理後、合成樹脂焼付塗装とする（基礎部品は除く）。
ボルト・ナットは、電気亜鉛メッキ処理とする。
利用対象年齢は、児童（６才～１２才）とする。
ＩＳＯ９００１・ＩＳＯ１４００１の認証取得企業で品質管理された製品とし、（一社）日本公園施設業協会の賠償責任保険付とする。本製品は、遊具の安全に関する規準ＪＰＦＡ－ＳＰ－Ｓ：２０２４に準拠した製品とする。

	教育部　教育総室　教育施設課	設　計	縮　尺 1/50	工事名称	甲運小学校校庭整備工事（余フ）
			設計年月日	図面名称	詳細図

09