R8道路築造工事
【都市計画道路 城東三丁目敷島線(伊勢工区)】

数量計算書

(電線共同溝)

甲府市

工 事 数 量 総 括 表(電線共同溝)

工　事　名	R8道路築造工事【都市計画道路 城東三丁目敷島線(伊勢工区)】			事 業 区 分		城東三丁目敷島線整備事業		
				工 事 区 分		電線共同溝工事		
工事区分(1)　工　種(2)　種　別(3)　細　別(4)	規　格(5)	単位	実施数量	計上数量	変更数量	計上数量	摘　　要	
電線共同溝		式	1.00	1.0				
開削土工		式	1.00	1.0				
掘削工		式	1.00	1.0				
開削掘削	機械掘削	式	1.00	1.0				
埋戻し工		式	1.00	1.0				
埋戻し・締固め(1)	発生土	式	1.00	1.0				
埋戻し・締固め(2)	砂	式	1.00	1.0				
残土処理工		式	1.00	1.0				
土砂等運搬	現場発生土	式	1.00	1.0				
電線共同溝工		式	1.00	1.0				
管路工（管路部）		式	1.00	1.0				
埋設管路（電力管）		式	1.00	1.0				
管路材設置	ECVPφ130　直管	m	60.26	60.0				
管路材設置	ECVPφ130　曲管	m	36.00	36.0				
管路材設置	ECVPφ100　直管	m	106.60	107.0				
管路材設置	ECVPφ100　曲管	m	72.00	72.0				
埋設管路（電力管付属品）		式	1.00	1.0				
ﾀﾞｸﾄｽﾘｰﾌﾞ	CCVPφ130用	個	4.00	4.0				
管路受台	CCVPφ130用	個	140.00	140.0				
ﾀﾞｸﾄｽﾘｰﾌﾞ	CCVPφ100用	個	20.00	20.0				
管路受台	CCVPφ100用	個	204.00	204.0				
ﾀﾞｸﾄｽﾘｰﾌﾞ取付		箇所	24.00	24.0				
角型-CCVP変換ｱﾀﾞﾌﾟﾀ	φ130	個	2.00	2.0				
角型-CCVP変換ｱﾀﾞﾌﾟﾀ	φ100	個	4.00	4.0				
管止めｷｬｯﾌﾟ	φ130, φ100	個	6.00	6.0				
埋設管路（通信管）		式	1.00	1.0				
管路材設置	ボディ管φ200　直管	m	39.30	39.0				
管路材設置	ボディ管φ200　曲管	m	8.00	8.0				
管路材設置	FA管φ150　直管	m	39.95	40.0				
管路材設置	FA管φ150　曲管	m	8.00	8.0				
管路材設置	PVφ50　直管	m	65.67	66.0				
管路材設置	PVφ50　曲管	m	16.00	16.0				
埋設管路（通信管付属品）		式	1.00	1.0				
ﾛｰﾀｽ管	ボディ管φ200 ﾎﾞﾙﾄ固定式	個	2.00	2.0			起点用,終点用	
ｽﾗｲﾄﾞ管	ボディ管φ200	個	1.00	1.0				

工 事 数 量 総 括 表(電線共同溝)

工　事　名	R8道路築造工事【都市計画道路 城東三丁目敷島線(伊勢工区)】			事 業 区 分		城東三丁目敷島線整備事業		
				工 事 区 分		電線共同溝工事		
工事区分(1)　工　種(2)　種　別(3)　細　別(4)	規　格(5)	単位	実施数量	計上数量	変更数量	計上数量	摘　　要	
ﾀﾞｸﾄｽﾘｰﾌﾞ	ボディ管φ200用　ｲﾝｻｰﾄ付	個	2.00	2.0				
管路受台	ボディ管φ200用	個	58.00	58.0				
ﾔﾘﾄﾘ継手	FA管φ150用	個	1.00	1.0				
ﾀﾞｸﾄｽﾘｰﾌﾞ	FA管φ150用	個	2.00	2.0				
管路受台	FA管φ150用	個	29.00	29.0				
ﾀﾞｸﾄｽﾘｰﾌﾞ	PVφ50用	個	4.00	4.0				
管路受台	PVφ50用	個	87.00	87.0				
ﾀﾞｸﾄｽﾘｰﾌﾞ取付		箇所	8.00	8.0				
管止めｷｬｯﾌﾟ	φ200, φ150	個	2.00	2.0				
管止めｷｬｯﾌﾟ	φ50	個	2.00	2.0				
埋設管路（連系・引込管）		式	1.00	1.0				
管路材設置	ECVPφ100　直管	m	28.77	29.0				
管路材設置	ECVPφ100　曲管	m	26.00	26.0				
管路材設置	PVφ75　直管	m	42.05	42.0				
管路材設置	PVφ75　曲管	m	30.00	30.0				
埋設管路（連系・引込管付属品）		式	1.00	1.0				
ﾀﾞｸﾄｽﾘｰﾌﾞ	CCVPφ100用	個	7.00	7.0				
管路受台	CCVPφ100用	個	46.00	46.0				
ﾀﾞｸﾄｽﾘｰﾌﾞ	PVφ75用	個	5.00	5.0				
管路受台	PVφ75用	個	18.00	18.0				
分岐管	PVφ75用	個	4.00	4.0				
分散管	PVφ75用	個	4.00	4.0				
ﾀﾞｸﾄｽﾘｰﾌﾞ取付		箇所	12.00	12.0				
埋設標示シート	W=400	m	126.17	126.0				
プレキャストボックス工（特殊部）		式	1.00	1.0				
プレキャストボックス(1)	電力Ⅱ型,900×1100×1800	個	1.00	1.0				
ﾌﾟﾚｷｬｽﾄﾎﾞｯｸｽﾌﾞﾛｯｸ設置	1000kgを超え4000kg以下,本体	個	1.00	1.0				
ﾌﾟﾚｷｬｽﾄﾎﾞｯｸｽﾌﾞﾛｯｸ設置	1000kg以下	個	2.00	2.0				
基礎砕石	7.5cmを超え12.5cm以下	m2	2.70	2.7				
プレキャストボックス(2)	通信Ⅱ型,950×1500×2200	個	1.00	1.0				
ﾌﾟﾚｷｬｽﾄﾎﾞｯｸｽﾌﾞﾛｯｸ設置	1000kgを超え4000kg以下,本体	個	1.00	1.0				
ﾌﾟﾚｷｬｽﾄﾎﾞｯｸｽﾌﾞﾛｯｸ設置	1000kg以下	個	2.00	2.0				
基礎砕石	7.5cmを超え12.5cm以下	m2	3.20	3.2				
プレキャストボックス(3)	分岐桝,450×500×900	個	1.00	1.0				
ﾌﾟﾚｷｬｽﾄﾎﾞｯｸｽﾌﾞﾛｯｸ設置	1000kg以下	個	1.00	1.0				

工 事 数 量 総 括 表(電線共同溝)

工　事　名	R8道路築造工事【都市計画道路 城東三丁目敷島線(伊勢工区)】			事 業 区 分		城東三丁目敷島線整備事業		
				工 事 区 分		電線共同溝工事		
工事区分(1)　工　種(2)　種　別(3)　細　別(4)	規　格(5)	単位	実施数量	計上数量	変更数量	計上数量	摘　　要	
基礎砕石	7.5cmを超え12.5cm以下	m2	0.80	0.8				
蓋設置(1)		組	1.00	1.0				
蓋設置(2)		組	1.00	1.0				
蓋設置(3)		組	3.00	3.0				
仮設工		式	1.00	1.0				
土留・仮締切工		式	1.00	1.0				
軽量鋼矢板（電線共同溝）	Ⅱ型,H=2.5m	式	1.00	1.0				
交通管理工		式	1.00	1.0				
交通誘導警備員		式	1.00	1.0				

土工数量調書(1):掘削・埋戻し

区間延長	土工延長		形状	断面タイプ	床掘り		埋戻し(発生土)		埋戻し(砂)		舗装切断工(t=20cm以下)		舗装版取壊し工	
	追加・控除	延長・箇所			単位数量	区間土量	単位数量	区間土量	単位数量	区間土量	単位数量	区間延長	単位数量	区間土量
(m)	(m)	(m、箇所)			(m^3)		(m^3)		(m^3)		(m)		(m^2)	
L側														
管止め 8.43	-0.65	7.78		L幹①	1.63	12.67	0.49	3.84	0.95	7.39				
L5		1	通信Ⅱ型 2200		12.12	12.12	5.46	5.46		0.00				
9.55	-0.65	8.90		L幹②	1.28	11.41	0.49	4.40	0.64	5.70				
8.46	-0.65	7.81		L幹③	1.28	10.01	0.49	3.86	0.63	4.92				
L4		1	電力Ⅱ型 1800		7.26	7.26	3.54	3.54		0.00				
20.04	-0.65	19.39		L幹④	1.20	23.29	0.49	9.58	0.57	11.05				
46.48			0											
合 計		43.880	46.480			76.76		30.68		29.06		0.00		0.00

土工数量調書(2):掘削・埋戻し

区間延長	土工延長		形状	断面タイプ	掘削		埋戻し(発生土)		埋戻し(砂)		舗装切断工(t=20cm以下)		舗装版取壊し工	
	追加・控除	延長・箇所			単位数量	区間土量	単位数量	区間土量	単位数量	区間土量	単位数量	区間延長	単位数量	区間土量
(m)	(m)	(m、箇所)			(m^3)		(m^3)		(m^3)		(m)		(m^2)	
引込														
電力 2.70		2.70	L5 φ100×1		0.38	1.03	0.28	0.76	0.09	0.24				
電力 2.50		2.50	L6 φ100×1		0.38	0.96	0.28	0.71	0.09	0.23				
電力 2.00		2.00	L7 φ100×1		0.38	0.77	0.28	0.57	0.09	0.18				
電力 2.30		2.30	L8 φ100×1		0.38	0.88	0.28	0.65	0.09	0.21				
電力 2.50		2.50	L9 φ100×1		0.33	0.83	0.23	0.58	0.09	0.23				
通信 2.20		2.20	L5 φ75×1		0.35	0.78	0.27	0.60	0.07	0.16				
通信 1.40		1.40	L7 φ75×1		0.35	0.50	0.27	0.38	0.07	0.10				
通信 2.00		2.00	L8 φ75×1		0.35	0.71	0.27	0.55	0.07	0.15				
通信 1.90		1.90	L9 φ75×1		0.40	0.77	0.32	0.61	0.07	0.14				
連系														
電力 2.10		2.10	E連1 φ100×1		0.59	1.23	0.49	1.02	0.09	0.19				
電力 6.06		6.06	E連2 φ100×1		0.59	3.55	0.49	2.95	0.09	0.55				
通信 4.77		4.77	T連 φ75×2		0.92	4.38	0.65	3.12	0.23	1.10				
通信 4.77		4.77	N連 φ75×3		0.92	4.38	0.65	3.12	0.23	1.10				
合 計						20.77		15.62		4.58		0.00		0.00

土工数量調書(3):土留め

区間延長	土工延長		形状	断面タイプ	施工延長		軽量鋼矢板 LSP-Ⅱ型 L=2.0m				軽量鋼矢板 LSP-Ⅱ型 L=2.5m				軽量鋼矢板 LSP-Ⅱ型 L=3.0m				アルミ腹起し(L=2.0m)		アルミ腹起し(L=3.0m)		アルミ腹起し(L=4.0m)		切梁サポート(0.90～1.50m)	
	追加・控除	計上延長			単位数量	区間数量	単位数量	区間数量	単位数量	区間数量	単位数量	区間数量	単位数量	区間数量	単位数量	区間数量	単位数量	区間数量	単位数量	区間数量	単位数量	区間数量	単位数量	区間数量	単位数量	区間数量
(m)	(m)	(m)			m		(枚)		(t)		(枚)		(t)		(枚)		(t)		(本)		(本)		(本)		(本)	
10.22	0.00	10.220	L5 950×1500		1	10.220					41.0	0.0	1.52	0.00						8						6
合 計		10.220				10.220		0		0.000		0		0.000		0		0.000		8		0		0		6

種　別	L幹①・DP　　=　0.50/0.60　m	1.0　m当たり

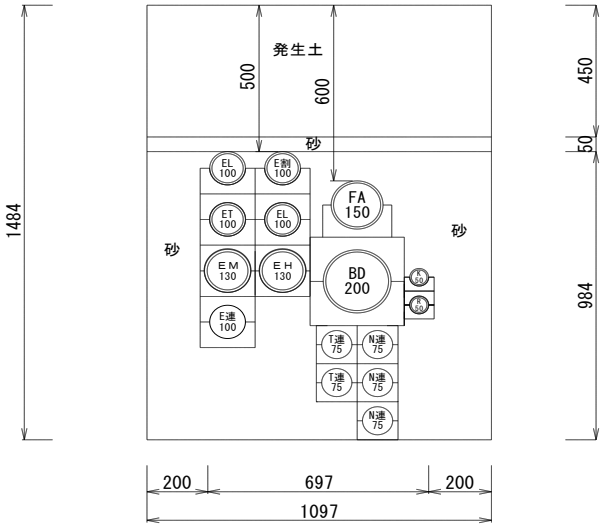

形状	径	本
φ	200	1
φ	150	1
φ	130	2
φ	100	5
φ	75	5
φ	65	
φ	50	2
計		16

工　種	規格・寸法	計　算　式	数　量
床堀工	土砂	土砂掘削深の算出 掘削深1(m)　舗装厚(m)　土砂掘削深1(m) 1.484 − 0.000 = 1.484 掘削深1(m)　掘削幅1(m)　延長(m)　(m^3) 1.484 × 1.097 × 1.000 = 1.628 控除深(m)　控除幅(m)　延長(m)　(m^3) × × = 0.000 (m^3) 1.628 − 0.000 = 1.628	1.628　m^3
中埋砂工 (埋戻用砂)	管天端まで	管控除面積の算出 口径(mm)　外径(m)　(m^2) φ250　0.267 ^{2} × π ÷ 4 = 0.056 φ200　0.216 ^{2} × π ÷ 4 = 0.037 φ150　0.165 ^{2} × π ÷ 4 = 0.021 φ130　0.147 ^{2} × π ÷ 4 = 0.017 φ100　0.114 ^{2} × π ÷ 4 = 0.010 φ 75　0.096 ^{2} × π ÷ 4 = 0.007 φ 65　0.085 ^{2} × π ÷ 4 = 0.006 φ 50　0.060 ^{2} × π ÷ 4 = 0.003 (m^3/m)　φ250　(本)　(m^3/m)　φ200　(本)　(m^3/m) 0.056 × 0 + 0.037 × 1 = 0.037 (m^3/m)　φ150　(本)　(m^3/m)　φ130　(本)　(m^3/m) 0.021 × 1 + 0.017 × 2 = 0.055 (m^3/m)　φ100　(本)　(m^3/m)　φ75　(本)　(m^3/m) 0.010 × 5 + 0.007 × 5 = 0.085 (m^3/m)　φ65　(本)　(m^3/m)　φ50　(本)　(m^3/m) 0.006 × 0 + 0.003 × 2 = 0.006 (m^3/m)　(m^3/m)　(m^3/m)　(m^3/m)　(m^3/m) 0.037 + 0.055 + 0.085 + 0.006 = 0.183 埋戻幅1(m)　改良土高1(m)　(m^3/m)　延長(m)　×1.0 (1.097 × 1.034 + × 0.000) − 0.183 管控除 (m^3/m) = 0.951	0.951　m^3
埋戻工	発生土	埋戻幅(m)　延長(m)　高(m)　(m^3) 1.097 × 1.0 × 0.450 = 0.494	0.494　m^3

種 別	L幹②・DP = 0.50/0.60 m	1.0 m当たり

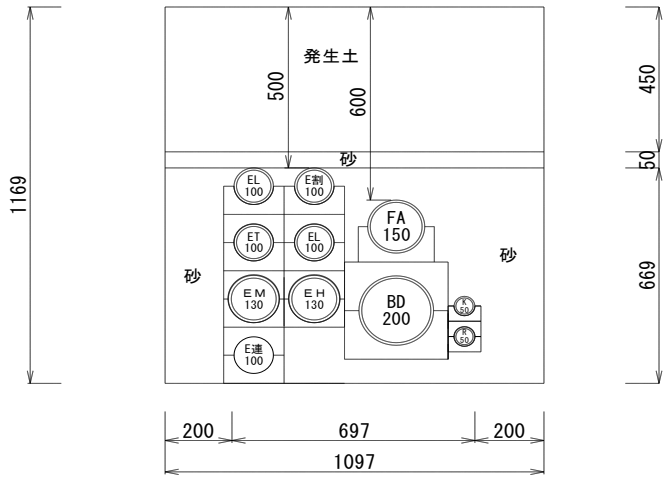

形状	径	本
φ	200	1
φ	150	1
φ	130	2
φ	100	5
φ	75	
φ	65	
φ	50	2
計		11

工 種	規格・寸法	計 算 式	数 量
床堀工	土砂	土砂掘削深の算出 掘削深1(m) 鋪装厚(m) 土砂掘削深1(m) 1.169 − 0.000 = 1.169 掘削深1(m) 掘削幅1(m) 延長(m) (m³) 1.169 × 1.097 × 1.000 = 1.282 控除深(m) 控除幅(m) 延長(m) (m³) × × = 0.000 (m³) 1.282 − 0.000 = 1.282	1.282 m³
中埋砂工 (埋戻用砂)	管天端まで	管控除面積の算出 口径(mm) 外径(m) (m²) φ250 0.267² × π ÷ 4 = 0.056 φ200 0.216² × π ÷ 4 = 0.037 φ150 0.165² × π ÷ 4 = 0.021 φ130 0.147² × π ÷ 4 = 0.017 φ100 0.114² × π ÷ 4 = 0.010 φ 75 0.096² × π ÷ 4 = 0.007 φ 65 0.085² × π ÷ 4 = 0.006 φ 50 0.060² × π ÷ 4 = 0.003 (m³/m) φ250 (本) (m³/m) φ200 (本) (m³/m) 0.056 × 0 + 0.037 × 1 = 0.037 (m³/m) φ150 (本) (m³/m) φ130 (本) (m³/m) 0.021 × 1 + 0.017 × 2 = 0.055 (m³/m) φ100 (本) (m³/m) φ75 (本) (m³/m) 0.010 × 5 + 0.007 × 0 = 0.050 (m³/m) φ65 (本) (m³/m) φ50 (本) (m³/m) 0.006 × 0 + 0.003 × 2 = 0.006 (m³/m) (m³/m) (m³/m) (m³/m) (m³/m) 0.037 + 0.055 + 0.050 + 0.006 = 0.148 埋戻幅1(m) 改良土高1(m) (m³/m) 延長(m) ×1.0 (1.097 × 0.719 + × 0.000) − 0.148 管控除 (m³/m) = 0.641	0.641 m³
埋戻工	発生土	埋戻幅(m) 延長(m) 高(m) (m³) 1.097 × 1.0 × 0.450 = 0.494	0.494 m³

種　別	L幹③DP　　=　0.50/0.60　m	1.0　m当たり

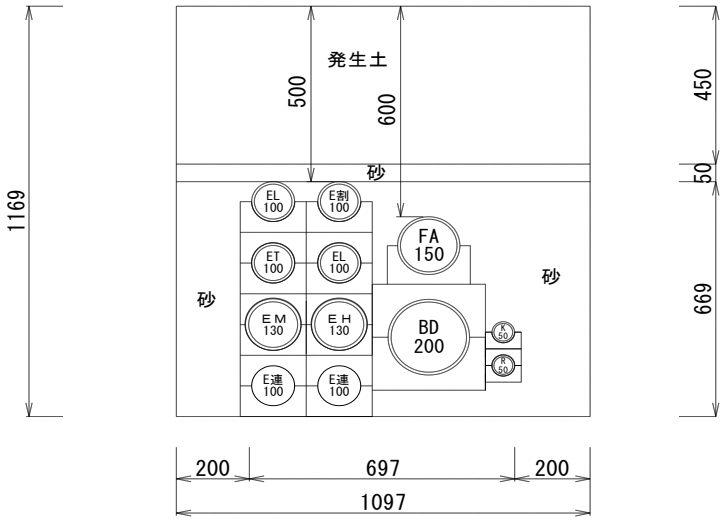

形状	径	本
φ	200	1
φ	150	1
φ	130	2
φ	100	6
φ	75	
φ	65	
φ	50	2
計		12

工　種	規格・寸法	計　算　式	数　量
床堀工	土砂	土砂掘削深の算出 掘削深1(m)　－　舗装厚(m)　=　土砂掘削深1(m) 1.169　－　0.000　=　1.169 掘削深1(m)　×　掘削幅1(m)　×　延長(m)　=　(m³) 1.169　×　1.097　×　1.000　=　1.282 控除深(m)　×　控除幅(m)　×　延長(m)　=　(m³) =　0.000 (m³) 1.282　－　0.000　=　1.282	1.282　m³
中埋砂工 (埋戻用砂)	管天端まで	管控除面積の算出 口径(mm)　外径(m)　(m²) φ250　0.267²　×　π　÷　4　=　0.056 φ200　0.216²　×　π　÷　4　=　0.037 φ150　0.165²　×　π　÷　4　=　0.021 φ130　0.147²　×　π　÷　4　=　0.017 φ100　0.114²　×　π　÷　4　=　0.010 φ 75　0.096²　×　π　÷　4　=　0.007 φ 65　0.085²　×　π　÷　4　=　0.006 φ 50　0.060²　×　π　÷　4　=　0.003 (m³/m)　φ250　(本)　(m³/m)　φ200　(本)　(m³/m) 0.056　×　0　+　0.037　×　1　=　0.037 (m³/m)　φ150　(本)　(m³/m)　φ130　(本)　(m³/m) 0.021　×　1　+　0.017　×　2　=　0.055 (m³/m)　φ100　(本)　(m³/m)　φ75　(本)　(m³/m) 0.010　×　6　+　0.007　×　0　=　0.060 (m³/m)　φ65　(本)　(m³/m)　φ50　(本)　(m³/m) 0.006　×　0　+　0.003　×　2　=　0.006 (m³/m)　(m³/m)　(m³/m)　(m³/m)　(m³/m) 0.037　+　0.055　+　0.060　+　0.006　=　0.158 埋戻幅1(m)　改良土高1(m)　(m³/m)　延長(m)　×1.0 (　1.097　×　0.719　+　×　0.000　)　－　0.158 管控除 (m³/m) =　0.631	0.631　m³
埋戻工	発生土	埋戻幅(m)　延長(m)　高(m)　(m³) 1.097　×　1.0　×　0.450　=　0.494	0.494　m³

種　別	L幹④DP　　=　0.60/0.50　m	1.0　m当たり

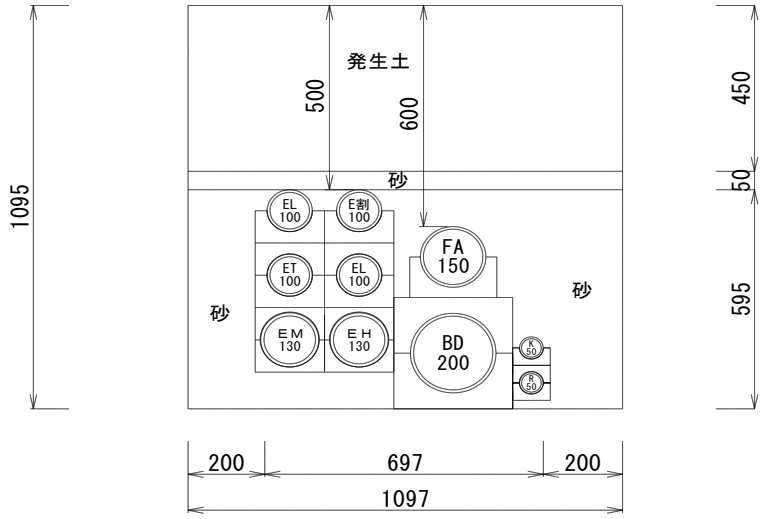

形状	径	本
φ	200	1
φ	150	1
φ	130	2
φ	100	4
φ	75	
φ	65	
φ	50	2
計		10

工　種	規格・寸法	計　算　式	数　量
床堀工	土砂	土砂掘削深の算出 掘削深1(m)　　舗装厚(m)　　土砂掘削深1(m) 1.095　－　0.000　＝　1.095 掘削深1(m)　　掘削幅1(m)　　延長(m)　　(m³) 1.095　×　1.097　×　1.000　＝　1.201 控除深(m)　　控除幅(m)　　延長(m)　　(m³) ＝　0.000 (m³) 1.201　－　0.000　＝　1.201	1.201　m³
中埋砂工 (埋戻用砂)	管天端まで	管控除面積の算出 口径(mm)　外径(m)　(m²) φ250　0.267²　×　π　÷　4　＝　0.056 φ200　0.216²　×　π　÷　4　＝　0.037 φ150　0.165²　×　π　÷　4　＝　0.021 φ130　0.147²　×　π　÷　4　＝　0.017 φ100　0.114²　×　π　÷　4　＝　0.010 φ　75　0.096²　×　π　÷　4　＝　0.007 φ　65　0.085²　×　π　÷　4　＝　0.006 φ　50　0.060²　×　π　÷　4　＝　0.003 (m³/m)　φ250　(本)　(m³/m)　φ200　(本)　(m³/m) 0.056　×　0　＋　0.037　×　1　＝　0.037 (m³/m)　φ150　(本)　(m³/m)　φ130　(本)　(m³/m) 0.021　×　1　＋　0.017　×　2　＝　0.055 (m³/m)　φ100　(本)　(m³/m)　φ75　(本)　(m³/m) 0.010　×　4　＋　0.007　×　0　＝　0.040 (m³/m)　φ65　(本)　(m³/m)　φ50　(本)　(m³/m) 0.006　×　0　＋　0.003　×　2　＝　0.006 (m³/m)　(m³/m)　(m³/m)　(m³/m)　(m³/m) 0.037　＋　0.055　＋　0.040　＋　0.006　＝　0.138 埋戻幅1(m)　改良土高1(m)　(m³/m)　延長(m)　×1.0 (　1.097　×　0.645　＋　×　0.000　)　－　0.138 管控除 (m³/m) ＝　0.570	0.570　m³
埋戻工	発生土	埋戻幅(m)　延長(m)　高(m)　(m³) 1.097　×　1.0　×　0.450　＝　0.494	0.494　m³

種　別	(E引φ100×1・DP=0.50)	1.0　m当たり

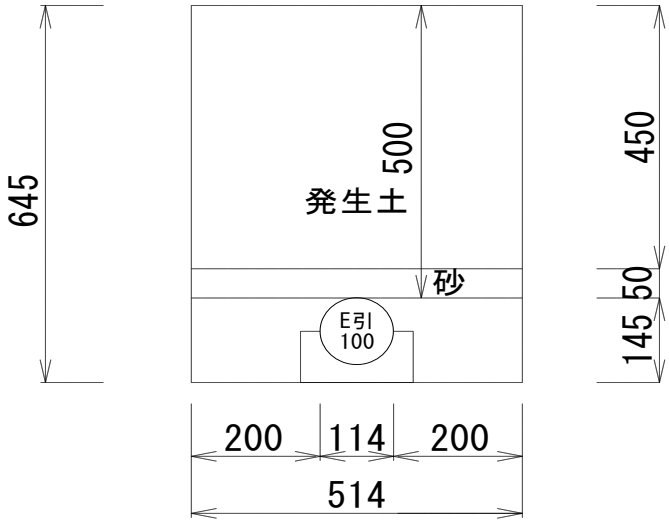

工　種	規格・寸法	計　算　式	数　量
床堀工	土砂	土砂掘削深の算出 掘削深1(m) − 舗装厚(m) = 土砂掘削深1(m) 0.000 掘削深1(m) × 掘削幅1(m) × 延長(m) = (m³) 0.645 × 0.514 × 1.000 = 0.332 掘削深2(m) × 掘削幅2(m) × 延長(m) = (m³) × × 1.000 = 0.000 (m³) 0.332 + 0.000 = 0.332	0.332　m³
中埋砂工 (埋戻用砂)	管天端まで	管控除面積の算出 口径(mm)　外径(m)　(m²) φ250　0.267²　×　π　÷　4　=　0.056 φ200　0.216²　×　π　÷　4　=　0.037 φ150　0.165²　×　π　÷　4　=　0.021 φ130　0.147²　×　π　÷　4　=　0.017 φ100　0.114²　×　π　÷　4　=　0.010 φ　75　0.096²　×　π　÷　4　=　0.007 φ　50　0.06²　×　π　÷　4　=　0.003 (m³/m)　φ250　(本)　(m³/m)　φ200　(本)　(m³/m) 0.056　×　+　0.037　×　=　0.000 (m³/m)　φ150　(本)　(m³/m)　φ130　(本)　(m³/m) 0.021　×　+　0.017　×　=　0.000 (m³/m)　φ100　(本)　(m³/m)　φ75　(本)　(m³/m) 0.010　×　1　+　0.007　×　=　0.010 (m³/m)　φ50　(本)　(m³/m) 0.003　×　=　0.000 (m³/m)　(m³/m)　(m³/m)　(m³/m)　(m³/m) 0.000　+　0.000　+　0.010　+　0.000　=　0.010 埋戻幅1(m)　改良土高1(m)　(m³/m)　延長(m)　×1.0 (　0.514　×　0.195　+　0.000　×　0.000　)　−　0.010 管控除 (m³/m) =　0.090	0.090　m³
埋戻工	発生土	埋戻幅(m)　延長(m)　高(m)　(m³) 0.514　×　1.0　×　0.450　=　0.231	0.231　m³

種　別	（E引φ100×1・DP=0.50～0.70）	1.0　m当たり

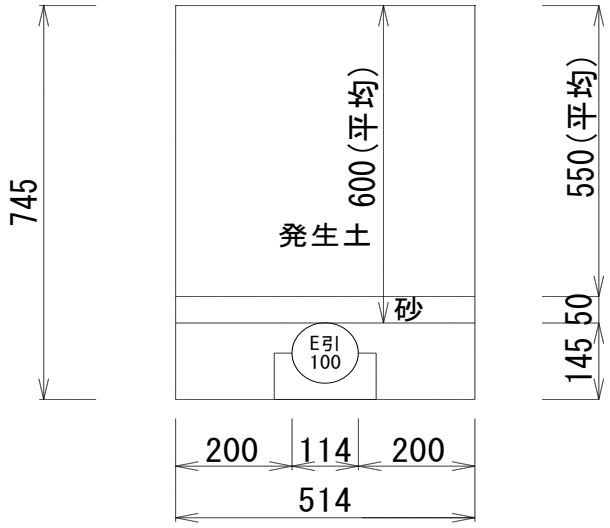

工　種	規格・寸法	計　算　式	数　量
床堀工	土砂	土砂掘削深の算出 掘削深1(m) − 舗装厚(m) = 土砂掘削深1(m) 0.000 掘削深1(m) × 掘削幅1(m) × 延長(m) = (m³) 0.745 × 0.514 × 1.000 = 0.383 掘削深2(m) × 掘削幅2(m) × 延長(m) = (m³) × × 1.000 = 0.000 (m³) 0.383 + 0.000 = 0.383	0.383　m³
中埋砂工 （埋戻用砂）	管天端まで	管控除面積の算出 口径(mm)　外径(m)　(m²) φ250　0.267²　×　π　÷　4　=　0.056 φ200　0.216²　×　π　÷　4　=　0.037 φ150　0.165²　×　π　÷　4　=　0.021 φ130　0.147²　×　π　÷　4　=　0.017 φ100　0.114²　×　π　÷　4　=　0.010 φ　75　0.096²　×　π　÷　4　=　0.007 φ　50　0.06²　×　π　÷　4　=　0.003 (m³/m)　φ250　(本)　(m³/m)　φ200　(本)　(m³/m) 0.056　×　+　0.037　×　=　0.000 (m³/m)　φ150　(本)　(m³/m)　φ130　(本)　(m³/m) 0.021　×　+　0.017　×　=　0.000 (m³/m)　φ100　(本)　(m³/m)　φ75　(本)　(m³/m) 0.010　×　1　+　0.007　×　=　0.010 (m³/m)　φ50　(本)　(m³/m) 0.003　×　=　0.000 (m³/m)　(m³/m)　(m³/m)　(m³/m)　(m³/m) 0.000　+　0.000　+　0.010　+　0.000　=　0.010 埋戻幅1(m)　改良土高1(m)　(m³/m)　延長(m)　×1.0 (　0.514　×　0.195　+　0.000　×　0.000　)　−　0.010 管控除 (m³/m) =　0.090	0.090　m³
埋戻工	発生土	埋戻幅(m)　延長(m)　高(m)　(m³) 0.514　×　1.0　×　0.550　=　0.283	0.283　m³

種 別	（φ75×1・DP=0.60）	1.0 m当たり

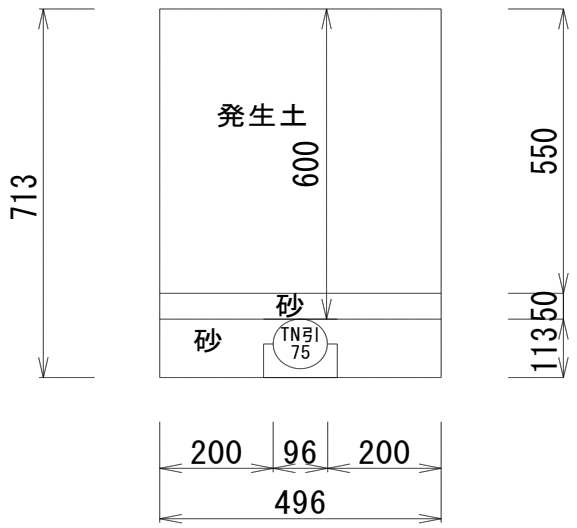

工 種	規格・寸法	計 算 式	数 量
床堀工	土砂	土砂掘削深の算出 掘削深1(m) − 舗装厚(m) = 土砂掘削深1(m) 0.000 掘削深1(m) × 掘削幅1(m) × 延長(m) = (m³) 0.713 × 0.496 × 1.000 = 0.354 掘削深2(m) × 掘削幅2(m) × 延長(m) = (m³) × × 1.000 = 0.000 (m³) 0.354 + 0.000 = 0.354	0.354 m³
中埋砂工 (埋戻用砂)	管天端まで	管控除面積の算出 口径(mm) 外径(m) (m²) φ250 0.267² × π ÷ 4 = 0.056 φ200 0.216² × π ÷ 4 = 0.037 φ150 0.165² × π ÷ 4 = 0.021 φ130 0.147² × π ÷ 4 = 0.017 φ100 0.114² × π ÷ 4 = 0.010 φ 75 0.096² × π ÷ 4 = 0.007 φ 50 0.06² × π ÷ 4 = 0.003 (m³/m) φ250 (本) (m³/m) φ200 (本) (m³/m) 0.056 × + 0.037 × = 0.000 (m³/m) φ150 (本) (m³/m) φ130 (本) (m³/m) 0.021 × + 0.017 × = 0.000 (m³/m) φ100 (本) (m³/m) φ75 (本) (m³/m) 0.010 × 0 + 0.007 × 1 = 0.007 (m³/m) φ50 (本) (m³/m) 0.003 × = 0.000 (m³/m) (m³/m) (m³/m) (m³/m) (m³/m) 0.000 + 0.000 + 0.007 + 0.000 = 0.007 埋戻幅1(m) 改良土高1(m) (m³/m) 延長(m) ×1.0 (0.496 × 0.163 + 0.000 ×) − 0.007 管控除 (m³/m) = 0.074	0.074 m³
埋戻工	発生土	埋戻幅(m) 延長(m) 高(m) (m³) 0.496 × 1.0 × 0.550 = 0.273	0.273 m³

種　別	（φ75×1・DP=0.60～0.80）	1.0　m当たり

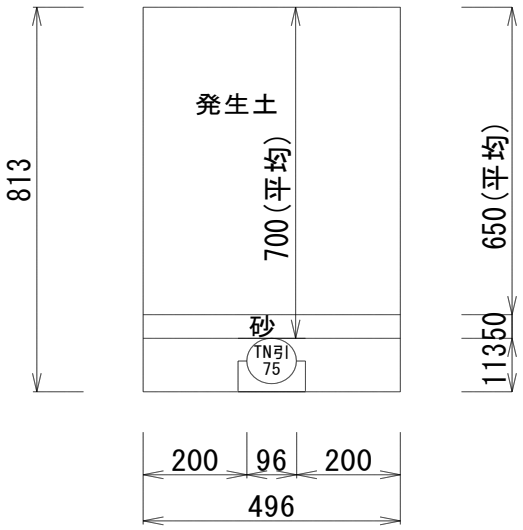

工　種	規格・寸法	計　算　式	数　量
床堀工	土砂	土砂掘削深の算出 掘削深1(m) − 舗装厚(m) = 土砂掘削深1(m) 0.000 掘削深1(m) × 掘削幅1(m) × 延長(m) = (m³) 0.813 × 0.496 × 1.000 = 0.403 掘削深2(m) × 掘削幅2(m) × 延長(m) = (m³) × × 1.000 = 0.000 (m³) 0.403 + 0.000 = 0.403	0.403　m³
中埋砂工 (埋戻用砂)	管天端まで	管控除面積の算出 口径(mm)　外径(m)　(m²) φ250　0.267² × π ÷ 4 = 0.056 φ200　0.216² × π ÷ 4 = 0.037 φ150　0.165² × π ÷ 4 = 0.021 φ130　0.147² × π ÷ 4 = 0.017 φ100　0.114² × π ÷ 4 = 0.010 φ 75　0.096² × π ÷ 4 = 0.007 φ 50　0.06² × π ÷ 4 = 0.003 (m³/m)　φ250　(本)　(m³/m)　φ200　(本)　(m³/m) 0.056 × + 0.037 × = 0.000 (m³/m)　φ150　(本)　(m³/m)　φ130　(本)　(m³/m) 0.021 × + 0.017 × = 0.000 (m³/m)　φ100　(本)　(m³/m)　φ75　(本)　(m³/m) 0.010 × 0 + 0.007 × 1 = 0.007 (m³/m)　φ50　(本)　(m³/m) 0.003 × = 0.000 (m³/m)　(m³/m)　(m³/m)　(m³/m)　(m³/m) 0.000 + 0.000 + 0.007 + 0.000 = 0.007 埋戻幅1(m)　改良土高1(m)　(m³/m)　延長(m)　×1.0 (0.496 × 0.163 + 0.000 ×) − 0.007 管控除 (m³/m) = 0.074	0.074　m³
埋戻工	発生土	埋戻幅(m)　延長(m)　高(m)　(m³) 0.496 × 1.0 × 0.650 = 0.322	0.322　m³

種　別	（E連φ100×1・DP=0.995）	1.0　m当たり

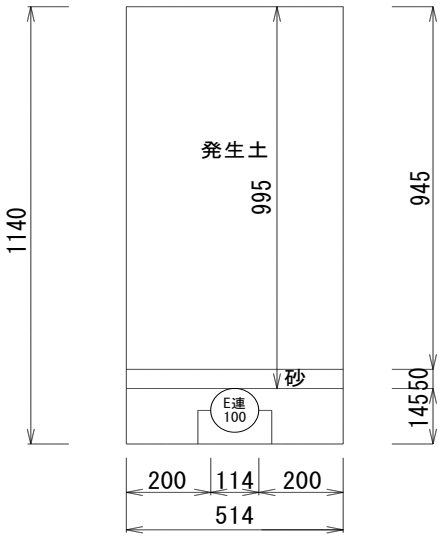

工　種	規格・寸法	計　算　式	数　量
床堀工	土砂	土砂掘削深の算出 掘削深1(m)　舗装厚(m)　土砂掘削深1(m) －　＝　0.000 掘削深1(m)　掘削幅1(m)　延長(m)　(m^3) 1.140　×　0.514　×　1.000　＝　0.586 掘削深2(m)　掘削幅2(m)　延長(m)　(m^3) ×　×　1.000　＝　0.000 (m^3) 0.586　＋　0.000　＝　0.586	0.586　m^3
中埋砂工 (埋戻用砂)	管天端まで	管控除面積の算出 口径(mm)　外径(m)　(m^2) φ250　0.267 ^{2}　×　π　÷　4　＝　0.056 φ200　0.216 ^{2}　×　π　÷　4　＝　0.037 φ150　0.165 ^{2}　×　π　÷　4　＝　0.021 φ130　0.147 ^{2}　×　π　÷　4　＝　0.017 φ100　0.114 ^{2}　×　π　÷　4　＝　0.010 φ　75　0.096 ^{2}　×　π　÷　4　＝　0.007 φ　50　0.06 ^{2}　×　π　÷　4　＝　0.003 (m^3/m)　φ250　(本)　(m^3/m)　φ200　(本)　(m^3/m) 0.056　×　＋　0.037　×　＝　0.000 (m^3/m)　φ150　(本)　(m^3/m)　φ130　(本)　(m^3/m) 0.021　×　＋　0.017　×　＝　0.000 (m^3/m)　φ100　(本)　(m^3/m)　φ75　(本)　(m^3/m) 0.010　×　1　＋　0.007　×　＝　0.010 (m^3/m)　φ50　(本)　(m^3/m) 0.003　×　＝　0.000 (m^3/m)　(m^3/m)　(m^3/m)　(m^3/m)　(m^3/m) 0.000　＋　0.000　＋　0.010　＋　0.000　＝　0.010 埋戻幅1(m)　改良土高1(m)　(m^3/m)　延長(m)　×1.0 (　0.514　×　0.195　＋　0.000　×　0.000　)　－　0.010 管控除 (m^3/m) ＝　0.090	0.090　m^3
埋戻工	発生土	埋戻幅(m)　延長(m)　高(m)　(m^3) 0.514　×　1.0　×　0.945　＝　0.486	0.486　m^3

種　別	（T連φ75×2・N連φ75×3・DP=1.095）	1.0　m当たり

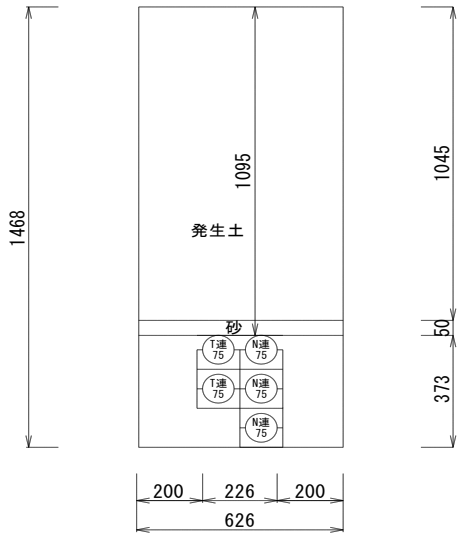

工　種	規格・寸法	計　算　式	数　量
床堀工	土砂	土砂掘削深の算出 掘削深1(m) − 舗装厚(m) = 土砂掘削深1(m) 0.000 掘削深1(m) × 掘削幅1(m) × 延長(m) = (m^3) 1.468 × 0.626 × 1.000 = 0.919 掘削深2(m) × 掘削幅2(m) × 延長(m) = (m^3) × × 1.000 = 0.000 (m^3) 0.919 + 0.000 = 0.919	0.919　m^3
中埋砂工 (埋戻用砂)	管天端まで	管控除面積の算出 口径(mm)　外径(m)　(m^2) φ250　0.267^2 × π ÷ 4 = 0.056 φ200　0.216^2 × π ÷ 4 = 0.037 φ150　0.165^2 × π ÷ 4 = 0.021 φ130　0.147^2 × π ÷ 4 = 0.017 φ100　0.114^2 × π ÷ 4 = 0.010 φ 75　0.096^2 × π ÷ 4 = 0.007 φ 50　0.06^2 × π ÷ 4 = 0.003 (m^3/m)　φ250　(本)　(m^3/m)　φ200　(本)　(m^3/m) 0.056 × + 0.037 × = 0.000 (m^3/m)　φ150　(本)　(m^3/m)　φ130　(本)　(m^3/m) 0.021 × + 0.017 × = 0.000 (m^3/m)　φ100　(本)　(m^3/m)　φ75　(本)　(m^3/m) 0.010 × + 0.007 × 5 = 0.035 (m^3/m)　φ50　(本)　(m^3/m) 0.003 × = 0.000 (m^3/m)　(m^3/m)　(m^3/m)　(m^3/m)　(m^3/m) 0.000 + 0.000 + 0.035 + 0.000 = 0.035 埋戻幅1(m)　改良土高1(m)　(m^3/m)　延長(m)　×1.0 (0.626 × 0.423 + 0.000 × 0.000) − 0.035 管控除 (m^3/m) = 0.230	0.230　m^3
埋戻工	発生土	埋戻幅(m)　延長(m)　高(m)　(m^3) 0.626 × 1.0 × 1.045 = 0.654	0.654　m^3

工 種	土工事	細 別	(L4)900×1100×1800	1箇所当たり

電力Ⅱ型 900×1100×1800 直上型地上機器1基

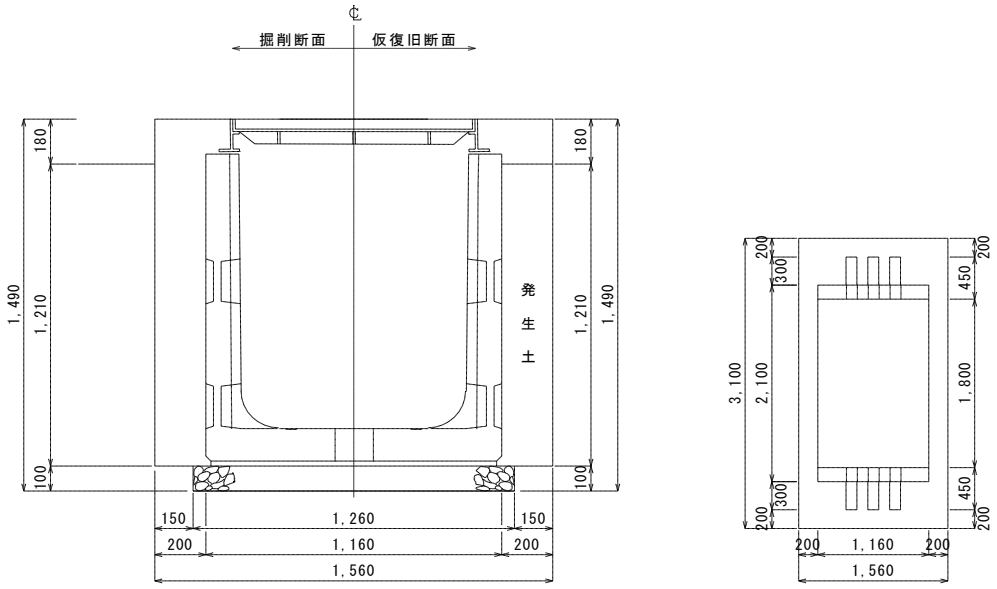

名 称	規 格		計 算 式	数 量
舗装版切断工	As t≦10cm		(＋) × 2 × 10 ＝ 0.000	0.000 m
舗装版壊し工	As t=3cm		0.000 × 0.000 × 10 ＝ 0.000	0.000 m2
As殻運搬			0.000 × 0.040 ＝ 0.000	0.000 m3
As殻処理			0.000 × 2.350 ＝ 0.000	0.000 t
掘削工	土砂		(1.560 × 3.100 × 1.490 ＋ 0.000 × 0.000 × 0.000) × 1 ＋ (0.000 × 0.000 × 0.000 ＋ 0.000 × 0.000 × 0.000) × 0 ＝ 7.206	7.206 m3
埋 戻 工 発生土	控除分	躯体	1.160 × 2.100 × 1.390 × 1 ＝ 3.386	3.386 m3
		調整ﾌﾞﾛｯｸ	(÷ 2) ^{2} × π × × 1 ＝ 0.000	0.000 m3
		敷板	× × 0.100 × 1 ＋ 0.000 × 0.000 × 0.000 × 0 ＝ 0.000	0.000 m3
		本体基礎	1.260 × 2.200 × 0.100 × 1 ＝ 0.277	0.277 m3
	発生土		1.560 × 3.100 × 1.490 × 1 ＋ 0.000 × 0.000 × 0.000 × 0 － 3.386 － 0.000 － 0.000 － 0.277 ＝ 3.543	3.543 m3
仮復旧工	歩道舗装			0.000 m2
施工延長				0.00 m
軽量鋼矢板 LSP-Ⅱ型	L=0.0m 枚数			0 枚
	LSP-Ⅱ型 重量			0.000 t
軽量鋼矢板長				

工 種	土工事	細 別	(L-5)900×1500×2200	1箇所当たり

通信Ⅱ型 900×1500×2200

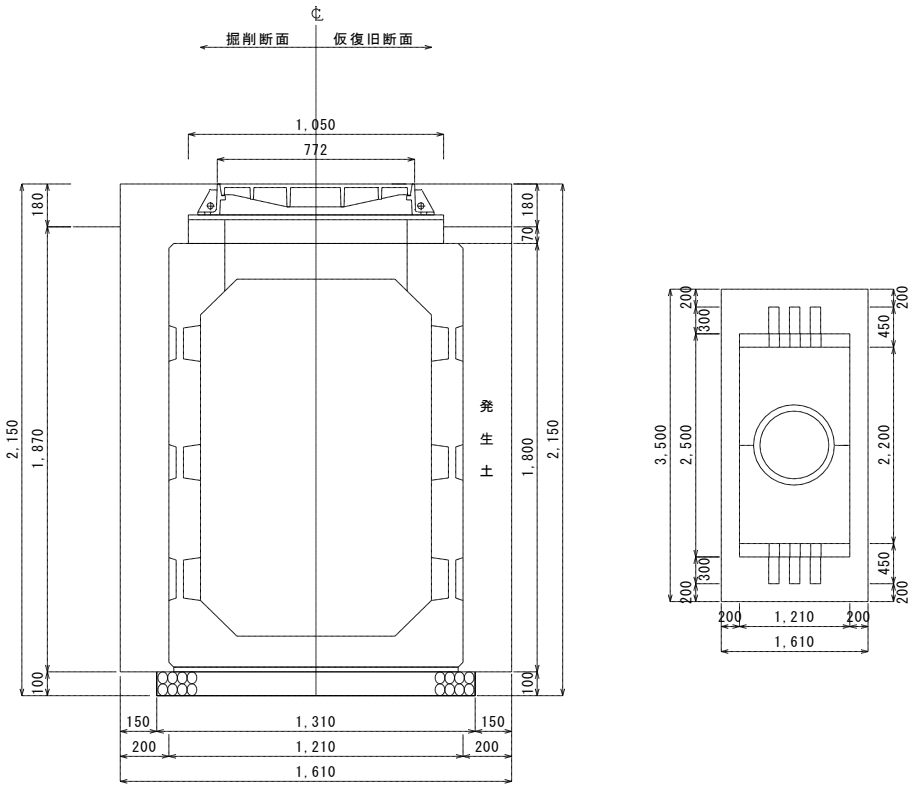

名 称	規 格		計 算 式	数 量
舗装版切断工	As t≦10cm		(＋) × 2 × 10 ＝ 0.000	0.000 m
舗装版壊し工	As t=3cm		0.000 × 0.000 × 10 ＝ 0.000	0.000 m2
As殻運搬			0.000 × 0.040 ＝ 0.000	0.000 m3
As殻処理			0.000 × 2.350 ＝ 0.000	0.000 t
掘削工	土砂		(1.610 × 3.500 × 2.150 ＋ 0.000 × 0.000 × 0.000) × 1 ＋ (0.000 × 0.000 × 0.000 ＋ 0.000 × 0.000 × 0.000) × 0 ＝ 12.115	12.115 m3
埋 戻 工 発生土	控除分	躯体	1.210 × 2.500 × 2.050 × 1 ＝ 6.201	6.201 m3
		調整ﾌﾞﾛｯｸ	(0.000 ÷ 2) ^{2} × π × × 1 ＝ 0.000	0.000 m3
		敷板	0.000 × 0.000 × 0.000 × 1 ＋ 0.000 × 0.000 × 0.000 × 0 ＝ 0.000	0.000 m3
		本体基礎	1.310 × 3.500 × 0.100 × 1 ＝ 0.459	0.459 m3
	発生土		1.610 × 3.500 × 2.150 × 1 ＋ 0.000 × 0.000 × 0.000 × 0 － 6.201 － 0.000 － 0.000 － 0.459 ＝ 5.455	5.455 m3
仮復旧工	歩道舗装			0.000 m2
施工延長			(3.500 ＋ 1.610) × 2 × 1 ＝ 10.220	10.22 m
軽量鋼矢板 LSP-Ⅱ型	L=2.5m 枚数		10.220 ÷ 0.250 ＝ 41	41 枚
	LSP-Ⅱ型 重量		2.500 × 14.800 × 41 × 0.001 ＝ 1.517	1.517 t
軽量鋼矢板長			2.150 ＋ 0.20 ＝ 2.350 ∴ 2.500 m	

幹線土工延長図

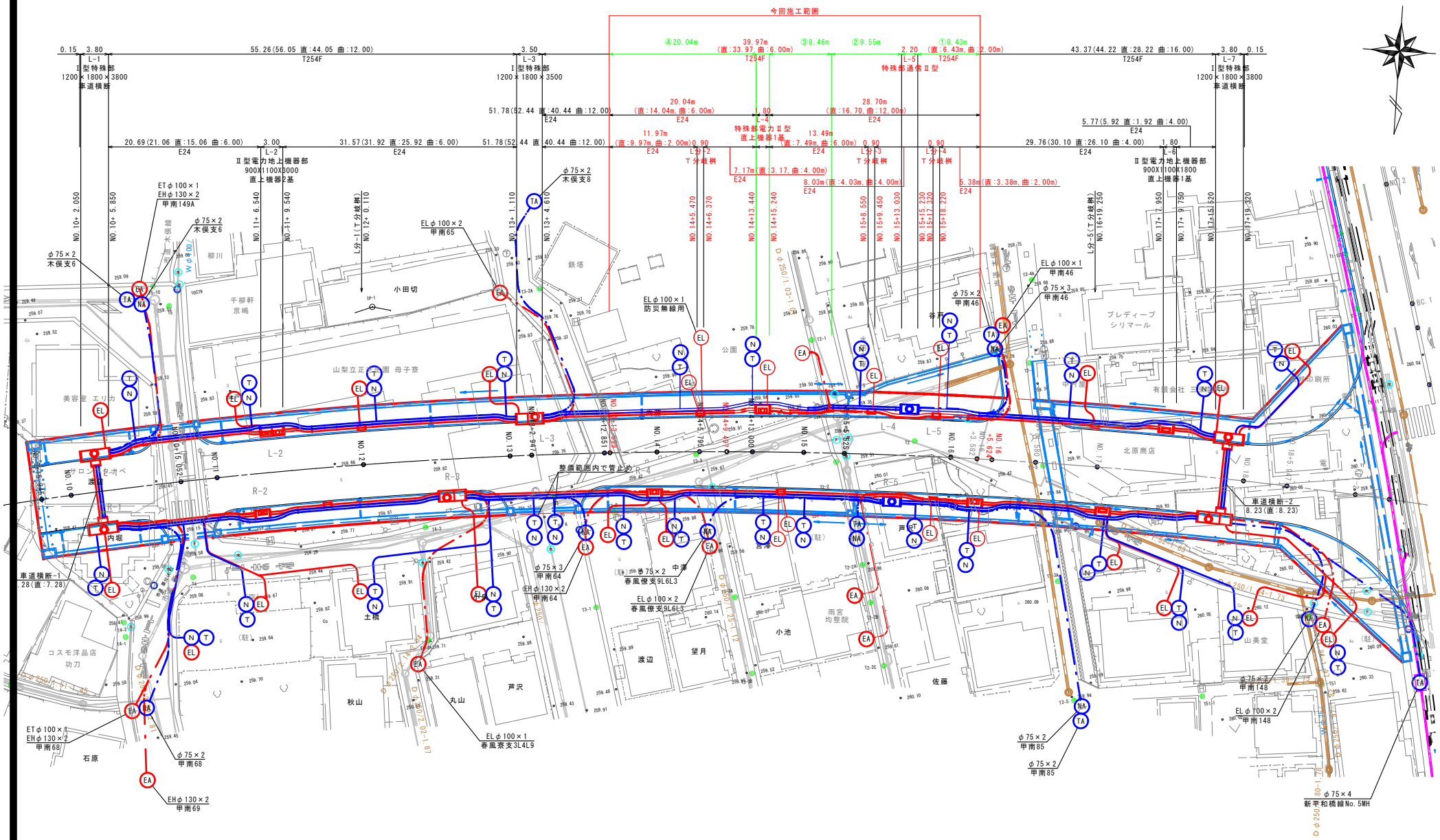
今回施工範囲
特殊部通信Ⅱ型
特殊部電力Ⅱ型
直上機器1基
Ⅱ型電力地上機器部
900X1100X3000
直上機器2基
Ⅱ型電力地上機器部
900X1100X1800
直上機器1基
Ⅰ型特殊部
1200×1800×3800
車道横断
Ⅰ型特殊部
1200×1800×3500
T分岐桝
整備範囲内で管止め
車道横断-1
7.28(直:7.28)
車道横断-2
8.23(直:8.23)
新平和橋線No.5MH

引込・連系管土工延長図

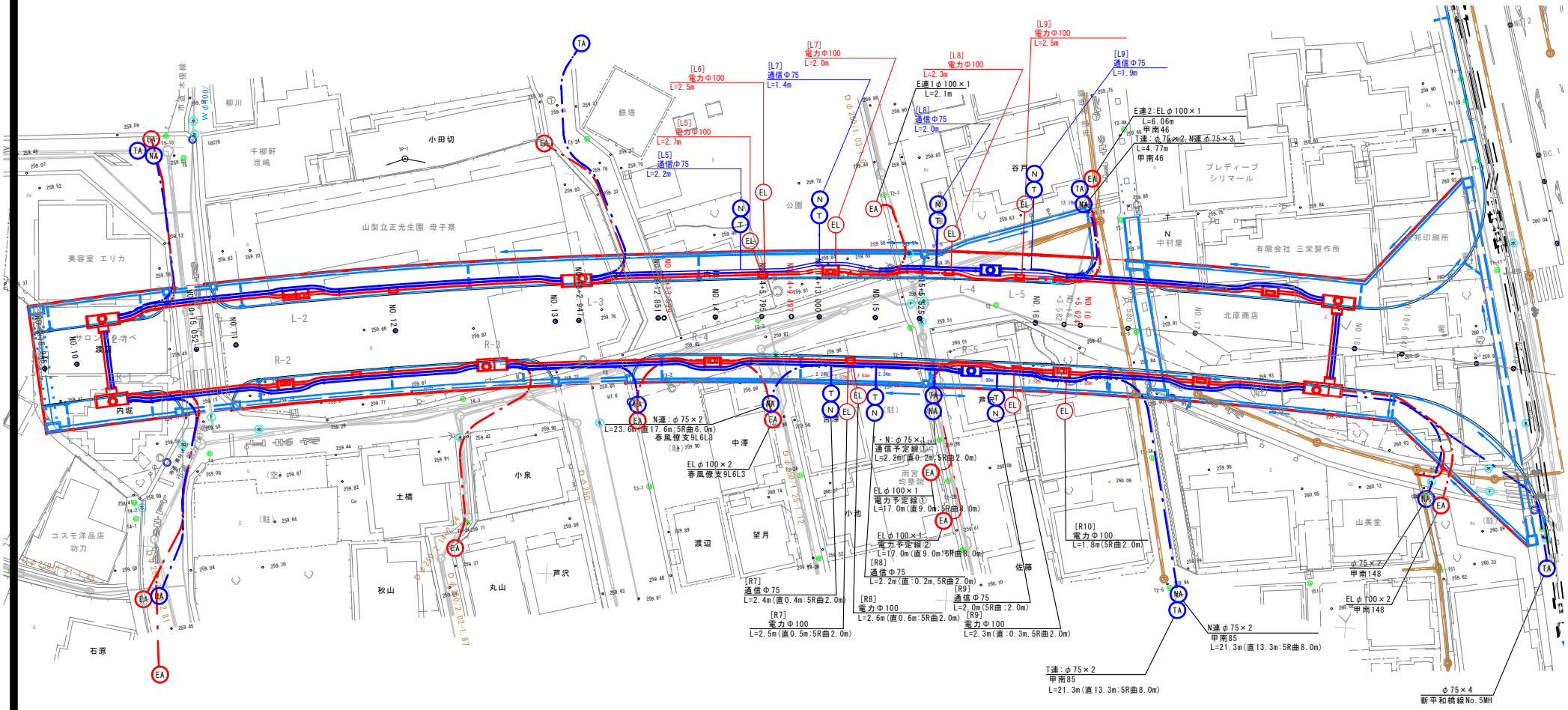
[L6]
電力Φ100
L=2.5m
[L7]
電力Φ100
L=2.0m
[L7]
通信Φ75
L=1.4m
[L8]
電力Φ100
L=2.3m
[L9]
電力Φ100
L=2.5m
[L9]
通信Φ75
L=1.9m
[L5]
電力Φ100
L=2.7m
[L5]
通信Φ75
L=2.2m
[L8]
通信Φ75
L=2.0m
E連1:φ100×1
L=2.1m
E連2:ELφ100×1
L=6.06m
甲南46
T連:φ75×2,N連φ75×3
L=4.77m
甲南46
N連:φ75×2
L=23.6m(直17.6m:5R曲6.0m)
春風像支9L6L3
ELφ100×2
春風像支9L6L3
T・N:φ75×1
通信予定線①
L=2.2m(直0.2m:5R曲2.0m)
ELφ100×1
電力予定線①
L=17.0m(直9.0m:5R曲8.0m)
ELφ100×1
電力予定線②
L=17.0m(直9.0m:5R曲8.0m)
[R8]
通信Φ75
L=2.2m(直:0.2m,5R曲2.0m)
[R8]
電力Φ100
L=2.6m(直0.6m:5R曲2.0m)
[R9]
通信Φ75
L=2.0m(5R曲:2.0m)
[R9]
電力Φ100
L=2.3m(直:0.3m,5R曲2.0m)
[R10]
電力Φ100
L=1.8m(5R曲2.0m)
[R7]
通信Φ75
L=2.4m(直0.4m:5R曲2.0m)
[R7]
電力Φ100
L=2.5m(直0.5m:5R曲2.0m)
N連φ75×2
甲南85
L=21.3m(直13.3m:5R曲8.0m)
T連:φ75×2
甲南85
L=21.3m(直13.3m:5R曲8.0m)
φ75×7
甲南148
ELφ700×2
甲南148
φ75×4
新平和橋線No.5MH
小田切
千柳軒
京嶋
柳川
山梨立正光生園 母子寮
美容室 エリカ
鉄塔
公園
谷戸
プレディーブ
シリマール
中村屋
有限会社 三栄製作所
北原商店
内堀
中澤
小泉
土橋
秋山
丸山
芦沢
渡辺
望月
小池
佐藤
芦沢
山美堂
コスモ洋品店
功力
石原
L-1
L-2
L-3
L-4
L-5
R-1
R-2
R-3
R-4
R-5

電線共同溝工数量集計表

種　別	細　別	規　格	単位	数　量	摘　要
管路工(管路部)	埋設管路 (電力管)	RR-ECVP φ130 有効長=5.0m 直管	m	60.26	
		RR-ECVP φ130 有効長=1.0m 曲管	m	36.00	
		RR-ECVP φ100 有効長=5.0m 直管	m	106.06	78.63m 27.43m
		RR-ECVP φ100 有効長=1.0m 曲管	m	72.00	54.00m 18.00m
	埋設管路 (電力管付属品)	CCVP φ130 ﾀﾞｸﾄｽﾘｰﾌﾞ	個	4	
		管枕 φ130 ECVP	個	140	
		CCVP φ100 ﾀﾞｸﾄｽﾘｰﾌﾞ	個	20	18個 2個
		管枕 φ100 ECVP	個	204	136個 68個
		ﾀﾞｸﾄｽﾘｰﾌﾞ 取付	箇所	24	
		角型-CCVP変換アダプタ φ×130	個	2	
		角型-CCVP変換アダプタ φ×100	個	4	
		管止めキャップ φ130 ECVP	個	2	
		管止めキャップ φ100 ECVP	個	4	
	埋設管路 (通信管)	ﾎﾞﾃﾞｨ管VPφ200 L=5.0m　直管	m	39.30	
		ﾎﾞﾃﾞｨ管VPφ200 L=1.0m　曲管	m	8.00	
		FA管VPφ150 L=5.0m　直管	m	39.95	
		FA管VPφ150 L=1.0m　曲管	m	8.00	
		PV φ50 有効長=5.0m 直管	m	65.67	
		PV φ50 有効長=1.0m 曲管	m	16.00	
	埋設管路 (通信管付属品)	ﾛｰﾀｽ管VPφ200 起点(ボルト固定式)	個	1	
		ﾛｰﾀｽ管VPφ200 終点(ボルト固定式)	個	1	
		ｽﾗｲﾄﾞ管VPφ200	個	1	
		ﾎﾞﾃﾞｨ管 φ200 ﾀﾞｸﾄｽﾘｰﾌﾞ ｲﾝｻｰﾄ付	個	2	
		管枕 ﾎﾞﾃﾞｨ管 φ200	個	58	
		共用FA用ﾔﾘﾄﾘ継手 VPφ150	個	1	
		VP φ150 ﾀﾞｸﾄｽﾘｰﾌﾞ	個	2	
		管枕 φ150 FA管	個	29	
		PVφ50 ﾀﾞｸﾄｽﾘｰﾌﾞ	個	4	
		管枕 PVφ50	個	87	
		ﾀﾞｸﾄｽﾘｰﾌﾞ 取付	箇所	8	

電線共同溝工数量集計表

種　別	細　別	規　格	単位	数　量	摘　要
		管止めキャップ φ200	個	1	
		管止めキャップ φ150 FA管	個	1	
		管止めキャップ φ50	個	2	
	埋設管路 （連系・引込管）	RR-ECVP φ100 有効長=5.0m 直管	m	28.77	
		RR-ECVP φ100 有効長=1.0m 曲管	m	26.00	
		PV φ75 有効長=5.0m 直管	m	42.05	
		PV φ75 有効長=1.0m 曲管	m	30.00	
	管路埋設 （連系・引込管付属品）	CCVP φ100 ﾀﾞｸﾄｽﾘｰﾌﾞ	個	7	
		管枕 φ100 ECVP	個	46	
		PV φ75 ﾀﾞｸﾄｽﾘｰﾌﾞ	箇所	5	
		管枕 PVφ75	箇所	18	
		PV φ75 分岐管	箇所	4	
		PV φ75 分散管	箇所	4	
		ﾀﾞｸﾄｽﾘｰﾌﾞ 取付	箇所	12	

電 力 用 管 路 （ECVPφ130） 数 量 計 算 書 （電力部）

特殊部番号		管路		管路長（m）					ﾀﾞｸﾄｽﾘｰﾌﾞ	管枕			
										φ130用			
		形態	条数		管延長	直管部	直管部（実延長）	曲管部（実延長）	総数	個数	直管部	曲管部	総数
城東三丁目敷島線 L側													
R7年管止め ～L-4		E24 EHφ130×1 EMφ130×1	2		(57.400) 28.700	(33.400) 16.700	(32.790) 16.395	(24.000) 12.000	2	4	9	12	84
L-4 ～R8年管止め		E24 EHφ130×1 EMφ130×1	2		(40.080) 20.040	(28.080) 14.040	(27.470) 13.735	(12.000) 6.000	2	4	8	6	56
	計				(97.480) 48.740	(61.480) 30.740	(60.260) 30.130	(36.000) 18.000	4				140

	ﾀﾞｸﾄｽﾘｰﾌﾞ長	控除延長(ﾀﾞ)
長さ（m）	0.450	0.305

直管部(実延長)=直管部-控除延長(ﾀﾞ)×本数分

管枕=単位断面個数×(直管部/2.0m+曲管部(実延長)/1.0m：各々切上げ)

電 力 用 管 路 （ECVPφ100） 数 量 計 算 書 （電力部）

特殊部番号		管路			管路長 （m）				ﾀﾞｸﾄｽﾘｰﾌﾞ	管枕			
										φ100用			
		形 態	条数		管延長	直管部	直管部（実延長）	曲管部（実延長）	総数	個数	直管部	曲管部	総数
城東三丁目敷島線 L側													
R7管止め ～L分-4		E24 ELφ100×2 E割φ100×1	3		(16.140) 5.380	(10.140) 3.380	(9.530) 3.177	(6.000) 2.000	2	4	2	2	16
L分-4～L分-3		E24 ELφ100×2 E割φ100×1	3		(24.090) 8.030	(12.090) 4.030	(10.870) 3.623	(12.000) 4.000	4	4	3	4	28
L分-3～L-4		E24 ELφ100×2 E割φ100×1	3		(40.470) 13.490	(22.470) 7.490	(20.945) 6.982	(18.000) 6.000	5	4	4	6	40
L-4～L分-2		E24 ELφ100×2 E割φ100×1	3		(21.510) 7.170	(9.510) 3.170	(7.985) 2.662	(12.000) 4.000	5	4	2	4	24
L分-2 ～R8管止め		E24 ELφ100×2 E割φ100×1	3		(35.910) 11.970	(29.910) 9.970	(29.300) 9.767	(6.000) 2.000	2	4	5	2	28
	計				(138.120) 46.040	(84.120) 28.040	(78.630) 26.210	(54.000) 18.000	18				136

	ﾀﾞｸﾄｽﾘｰﾌﾞ長	控除延長(ﾀﾞ)
長さ（m）	0.450	0.305

直管部(実延長)=直管部-控除延長(ﾀﾞ)×本数分

管枕=単位断面個数×(直管部/2.0m+曲管部(実延長)/1.0m：各々切上げ)

電 力 用 管 路 （VPφ100） 数 量 計 算 書 （電力部）

特殊部番号		管路		管路長（m）					ﾀﾞｸﾄｽﾘｰﾌﾞ	管枕			
										φ100用			
		形態	条数		管延長	直管部	直管部（実延長）	曲管部（実延長）	総数	個数	直管部	曲管部	総数
城東三丁目敷島線 L側													
R7管止め ～L分-4		E24 ETφ100×1	1		(5.380) 5.380	(3.380) 3.380	(3.380) 3.380	(2.000) 2.000	0	2	2	2	8
L分-4～L分-3		E24 ETφ100×1	1		(8.030) 8.030	(4.030) 4.030	(4.030) 4.030	(4.000) 4.000	0	2	3	4	14
L分-3～L-4		E24 ETφ100×1	1		(13.490) 13.490	(7.490) 7.490	(7.185) 7.185	(6.000) 6.000	1	2	4	6	20
L-4～L分-2		E24 ETφ100×1	1		(7.170) 7.170	(3.170) 3.170	(2.865) 2.865	(4.000) 4.000	1	2	2	4	12
L分-2 ～R8管止め		E24 ETφ100×1	1		(11.970) 11.970	(9.970) 9.970	(9.970) 9.970	(2.000) 2.000	0	2	5	2	14
	計				(46.040) 46.040	(28.040) 28.040	(27.430) 27.430	(18.000) 18.000	2				68

	ﾀﾞｸﾄｽﾘｰﾌﾞ長	控除延長(ﾀﾞ)
長さ（m）	0.450	0.305

直管部(実延長)=直管部-控除延長(ﾀﾞ)×本数分

管枕=単位断面個数×(直管部/2.0m+曲管部(実延長)/1.0m：各々切上げ)

電 力 用 管 路 （ECVPφ100） 数 量 計 算 書 （連系・引込）

特殊部番号		管路		管路長（m）					ﾀﾞｸﾄｽﾘｰﾌﾞ	管枕			
		形態	条数		管延長	直管部	直管部（実延長）	曲管部（実延長）	総数	φ100用			
										個数	直管部	曲管部	総数
城東三丁目敷島線 L側													
L5		E引φ100×1	1		(2.700) 2.700	(0.700) 0.700	(0.395) 0.395	(2.000) 2.000	1	1	1	2	3
L6		E引φ100×1	1		(2.500) 2.500	(0.500) 0.500	(0.195) 0.195	(2.000) 2.000	1	1	1	2	3
L7		E引φ100×1	1		(2.000) 2.000	(0.000) 0.000	-(0.305) -0.305	(2.000) 2.000	1	1	0	2	2
L8		E引φ100×1	1		(2.300) 2.300	(0.300) 0.300	-(0.005) -0.005	(2.000) 2.000	1	1	1	2	3
L9		E引φ100×1	1		(2.500) 2.500	(2.500) 2.500	(2.195) 2.195	(0.000) 0.000	1	1	2	0	2
L:E連1		E連φ100×1	1		(10.200) 10.200	(4.200) 4.200	(3.895) 3.895	(6.000) 6.000	1	1	3	6	9
L:E連2		E連φ100×1	1		(34.700) 34.700	(22.700) 22.700	(22.395) 22.395	(12.000) 12.000	1	1	12	12	24
	計				(56.900) 56.900	(30.900) 30.900	(28.765) 28.765	(26.000) 26.000	7				46

	ﾀﾞｸﾄｽﾘｰﾌﾞ長	控除延長(ﾀﾞ)
長さ（m）	0.450	0.305

直管部(実延長)=直管部-控除延長(ﾀﾞ)×本数分

管枕=単位断面個数×(直管部/2.0m+曲管部(実延長)/1.0m：各々切上げ)

通 信 用 管 路 （ボディ管φ200） 数 量 計 算 書 （通信部）

特殊部番号		管路		管路長（m）					ﾛｰﾀｽ管（起点側）	ﾛｰﾀｽ管（終点側）	ｽﾗｲﾄﾞ管	ﾀﾞｸﾄｽﾘｰﾌﾞ	管枕 φ250用			
		形態	条数		管延長	直管部	直管部（実延長）	曲管部（実延長）	箇所	箇所	箇所	箇所	個数	箇所	箇所	総数
城東三丁目敷島線 L側																
R7年管止め ～L5		T254F ボディ管	1		(8.430) 8.430	(6.430) 6.430	(5.590) 5.590	(2.000) 2.000	0	1	1	1	2	4	2	12
L5 ～R8年管止め		T254F ボディ管	1		(39.970) 39.970	(33.970) 33.970	(33.710) 33.710	(6.000) 6.000	1	0	0	1	2	17	6	46
	計	計			(48.400) 48.400	(40.400) 40.400	(39.300) 39.300	(8.000) 8.000	1	1	1	2				58

控除延長	ｽﾗｲﾄﾞ管	控除延長(ﾀﾞ)
長さ（m）	0.580	0.260

直管部(実延長)=直管部--ｽﾗｲﾄﾞ管-ﾀﾞｸﾄｽﾘｰﾌﾞ ×本数分

管枕=単位断面個数×(直管部/2.0m+曲管部(実延長)/1.0m：各々切上げ)

通 信 用 管 路 （SUφ50） 数 量 計 算 書 （通信部）

特殊部番号		管　路		管　路　長　（m）													
		形　態	条数		管延長	直管部	直管部（実延長）	曲管部（実延長）									
城東三丁目敷島線 L側																	
R7管止め ～L5		T254F ボディ管	5		(42.150) 8.430	(32.150) 6.430	(32.150) 6.430	(10.000) 2.000									
L5 ～R8管止め		T254F ボディ管	5		(199.850) 39.970	(169.850) 33.970	(169.850) 33.970	(30.000) 6.000									
	計				(242.000) 48.400	(202.000) 40.400	(202.000) 40.400	(40.000) 8.000									

通 信 用 管 路 （SUφ30） 数 量 計 算 書 （通信部）

特殊部番号		管　　路		管　　路　　長　（m）												
		形　態	条数		管延長	直管部	直管部（実延長）	曲管部（実延長）								
城東三丁目敷島線 L側																
R7管止め ～L5		T254F ボディ管	5		(42.150) 8.430	(32.150) 6.430	(32.150) 6.430	(10.000) 2.000								
L5 ～R8管止め		T254F ボディ管	5		(199.850) 39.970	(169.850) 33.970	(169.850) 33.970	(30.000) 6.000								
	計				(242.000) 48.400	(202.000) 40.400	(202.000) 40.400	(40.000) 8.000								

単 管 路 （P-Vφ50） 数 量 計 算 書（通信部）

特殊部番号		管路		管路長（m）					ダクトスリーブ	管枕			
		形態	条数	延長	管延長	直管部	直管部（実延長）	曲管部（実延長）	総数	個数	箇所	箇所	総数
城東三丁目敷島線 L側													
R7年管止め ～L5		T254F ボディ管外	2		(16.860) 8.430	(12.860) 6.430	(9.890) 4.945	(4.000) 2.000	0 2	3	4	2	18
L5 ～R8年管止め		T254F ボディ管外	2		(79.940) 39.970	(67.940) 33.970	(55.780) 27.890	(12.000) 6.000	2 0	3	17	6	69
	計				(96.800) 48.400	(80.800) 40.400	(65.670) 32.835	(16.000) 8.000	4				87

	ﾀﾞｸﾄｽﾘｰﾌﾞ長	控除延長(ﾀﾞ)
長さ（m）	0.325	0.185

直管部(実延長)=直管部-控除延長(ﾀﾞ)×本数分

通 信 用 管 路 （共用FA管φ150） 数 量 計 算 書 （通信部）

特殊部番号		管路		管路長（m）					管止め	ｱｲﾌﾞﾛｰ管	やりとり継手	ﾀﾞｸﾄｽﾘｰﾌﾞ	管枕 φ150用			
		形態	条数		管延長	直管部	直管部（実延長）	曲管部（実延長）	箇所	箇所	箇所	箇所	個数	箇所	箇所	総数
城東三丁目敷島線 L側																
R7管止め ～L5		T254F ボディ管	1		(8.430) 8.430	(6.430) 6.430	(6.120) 6.120	(2.000) 2.000	0	0	1	1	1	4	2	6
L5 ～R8管止め		T254F ボディ管	1		(39.970) 39.970	(33.970) 33.970	(33.830) 33.830	(6.000) 6.000	1	0	0	1	1	17	6	23
	計				(48.400) 48.400	(40.400) 40.400	(39.950) 39.950	(8.000) 8.000	1	0	1	2				29

控除延長	ｱｲﾌﾞﾛｰ管	やりとり継手	控除延長(ﾀﾞ)
長さ（m）	1.000	0.170	0.140

直管部(実延長)=直管部-ｱｲﾌﾞﾛｰ管×本数分-やりとり継手-ﾀﾞｸﾄｽﾘｰﾌﾞ×本数分

管枕=単位断面個数×(直管部/2.0m+曲管部(実延長)/1.0m：各々切上げ)

単 管 路 (P-Vφ75) 数 量 計 算 書 (連系・引込)

特殊部番号		管路		管路長 (m)					ﾀﾞｸﾄｽﾘｰﾌﾞ	分散管	分岐管	管枕			
												φ75用			
		形 態	条数		管延長	直管部	直管部 (実延長)	曲管部 (実延長)	総数	総数	総数	個数	箇所	箇所	総数
城東三丁目敷島線 L側															
L5		T引･N引φ75×1	1		(2.200) 2.200	(0.200) 0.200	(0.200) 0.200	(2.000) 2.000		1	1	1	1	2	3
L7		T引･N引φ75×1	1		(1.400) 1.400	(0.400) 0.400	(0.400) 0.400	(1.000) 1.000		1	1	1	1	1	2
L8		T引･N引φ75×1	1		(2.000) 2.000	(0.000) 0.000	(0.000) 0.000	(2.000) 2.000		1	1	1	0	2	2
L9		T引･N引φ75×1	1		(1.900) 1.900	(1.900) 1.900	(1.900) 1.900	(0.000) 0.000		1	1	1	1	0	1
L:T・N連		T連･N連φ75×5	5		(65.500) 13.100	(40.500) 8.100	(39.550) 7.910	(25.000) 5.000	5			1	5	5	10
	計				(73.000) 20.600	(43.000) 10.600	(42.050) 10.410	(30.000) 10.000	5	4	4				18

	ﾀﾞｸﾄｽﾘｰﾌﾞ長	控除延長(ﾀﾞ)
長さ (m)	0.360	0.190

直管部(実延長)=直管部-控除延長(ﾀﾞ)×本数分

管枕=単位断面個数×(直管部/2.0m+曲管部(実延長)/1.0m：各々切上げ)

埋設シート数量集計表

項　　目	規　　格	単位	数　　量			摘　要
					合　計	
埋設シート	W=400	m	126.170		126.170	

埋設標識シート　W=400　数 量 計 算 書

特殊部番号	測　　点	管　　路		管　　路　　長　（m）									
		形　態	枚数	延　長	敷設延長								
管止め～L-5		通信	1	8.430	(8.180) 8.180								
L-5～管止め		通信	1	39.970	(39.770) 39.770								
管止め～L分-4		電力	1	5.380	(5.130) 5.130								
L分-4～L分-3		電力	1	8.030	(8.030) 8.030								
L分-3～L-4		電力	1	13.490	(13.490) 13.490								
L-4～L分-2		電力	1	7.170	(7.170) 7.170								
L分-2～管止め		電力	1	11.970	(11.970) 11.970								
L5		通信	1	2.200	(2.200) 2.200								
L7		通信	1	1.400	(1.400) 1.400								
L8		通信	1	2.000	(2.000) 2.000								
L9		通信	1	1.900	(1.900) 1.900								
T連系		通信	1	4.770	(4.770) 4.770								
					(0.000) 0.000								
	計				(106.010) 106.010								

	特殊部(壁)控除	通信桝・分岐桝(壁)控除	
長さ（m）	0.150	0.100	

埋設標識シート　W=400　　数 量 計 算 書

特殊部番号		管　　路		管　　路　　長　　（m）									
		形　態	枚数	管路実延長	敷設延長								
L5		電力	1	2.700	(2.700) 2.700								
L6		電力	1	2.500	(2.500) 2.500								
L7		電力	1	2.000	(2.000) 2.000								
L8		電力	1	2.300	(2.300) 2.300								
L9		電力	1	2.500	(2.500) 2.500								
E連系		電力	1	2.100	(2.100) 2.100								
E連系		電力	1	6.060	(6.060) 6.060								
	計				(20.160) 20.160								
	合計				(126.170) 126.170								

	特殊部(壁)控除	通信桝・分岐桝(壁)控除		
長さ（m）	0.150	0.100		

R8道路築造工事
【都市計画道路 城東三丁目敷島線(伊勢工区)】

数量計算書

(道路改良)

甲府市

工 事 数 量 総 括 表(道路改良)

工　事　名	R8道路築造工事【都市計画道路 城東三丁目敷島線(伊勢工区)】	事 業 区 分	城東三丁目敷島線整備事業
		工 事 区 分	電線共同溝工事

工事区分(1)	工　種(2)	種　別(3)	細　別(4)	規　格(5)	単位	実施数量	計上数量	変更数量	計上数量	摘　　要
道路改良					式	1.00	1.0			
	排水構造物工				式	1.00	1.0			
		作業土工			式	1.00	1.0			
			床堀り		式	1.00	1.0			
			埋戻し	発生土	式	1.00	1.0			
	残土処理工				式	1.00	1.0			
		残土処理工			式	1.00	1.0			
			残土等処分	現場発生土	式	1.00	1.0			
		側溝工			式	1.00	1.0			
			自由勾配側溝	縦断用,300×400	m	49.70	50.0			
			自由勾配側溝	縦断用,300×500	m	33.80	34.0			
			自由勾配側溝	横断用,300×400	m	4.00	4.0			
			自由勾配側溝	横断用,300×500	m	6.00	6.0			
			側溝蓋	ｺﾝｸﾘｰﾄ蓋,300用,L=0.5m	枚	77.00	77.0			46+31
			側溝蓋	ｸﾞﾚｰﾁﾝｸﾞ蓋,300用,細目,L=0.5m	枚	5.00	5.0			3+2
		集水桝工			式	1.00	1.0			
			プレキャスト集水桝	500×500×600	基	2.00	2.0			
			プレキャスト集水桝	500×500×800	基	1.00	1.0			
	構造物撤去工				式	1.00	1.0			
		構造物取壊し工			式	1.00	1.0			
			舗装版切断		m	38.00	38.0			
			舗装版破砕		m2	120.00	120.0			
			コンクリート構造物取壊し	鉄筋Co	m3	2.30	2.0			
			コンクリート構造物取壊し	無筋Co	m3	9.90	10.0			
		運搬処理工			式	1.00	1.0			
			濁水運搬/濁水処分	汚泥	m3	0.04	0.04			
			殻運搬/殻処分	As塊	m3	6.00	6.0			
			殻運搬/殻処分	鉄筋Co塊	m3	2.30	2.0			
			殻運搬/殻処分	無筋Co塊	m3	9.90	10.0			
	付帯工				式	1.00	1.0			
		付帯工			式	1.00	1.0			
			仮設暗渠排水管	暗渠排水管φ250	式	1.00	1.0			
			仮設舗装		式	1.00	1.0			
	仮設工				式	1.00	1.0			
		交通管理工			式	1.00	1.0			

工 事 数 量 総 括 表(道路改良)

工　事　名	R8道路築造工事【都市計画道路 城東三丁目敷島線(伊勢工区)】	事 業 区 分	城東三丁目敷島線整備事業
		工 事 区 分	電線共同溝工事

工事区分(1)	工　種(2)	種　別(3)	細　別(4)	規　格(5)	単位	実施数量	計上数量	変更数量	計上数量	摘　　要
交通誘導警備員				交通誘導警備員Ｂ	式	1.00	1.0			

作業土工計算書（道路改良工事）

規格	単距離	【床掘】		【埋戻】 発生土		【残土処理】		
		断面積	立積	断面積	立積		立積	
	(m)	(m2)	(m3)	(m2)	(m3)		(m3)	
自由勾配側溝 300×400～500 （集水桝含む） 【L側】								
No.13+12.851～No.14	7.24	0.46	3.33	0.20	1.45		1.88	
No.14～No.14+13.000	13.17	0.50	6.58	0.20	2.63		3.95	
No.14+13.000～No.15	7.09	0.48	3.40	0.20	1.42		1.98	
No.15～No.15+5.525	5.60	0.26	1.46	0.23	1.29		0.17	
No.15+5.525～No.16	14.70	0.26	3.82	0.23	3.38		0.44	
自由勾配側溝 300×400～500 （集水桝含む） 【R側】								
No.14+13.000～No.15	6.91	0.46	3.18	0.20	1.38		1.80	
No.15～No.15+5.525	5.45	0.51	2.78	0.20	1.09		1.69	
No.15+5.525～No.16	14.29	0.52	7.43	0.20	2.86		4.57	
No.16～No.16+14.575	14.38	0.59	8.49	0.23	3.31		5.18	
合計			40.47		18.81		21.66	

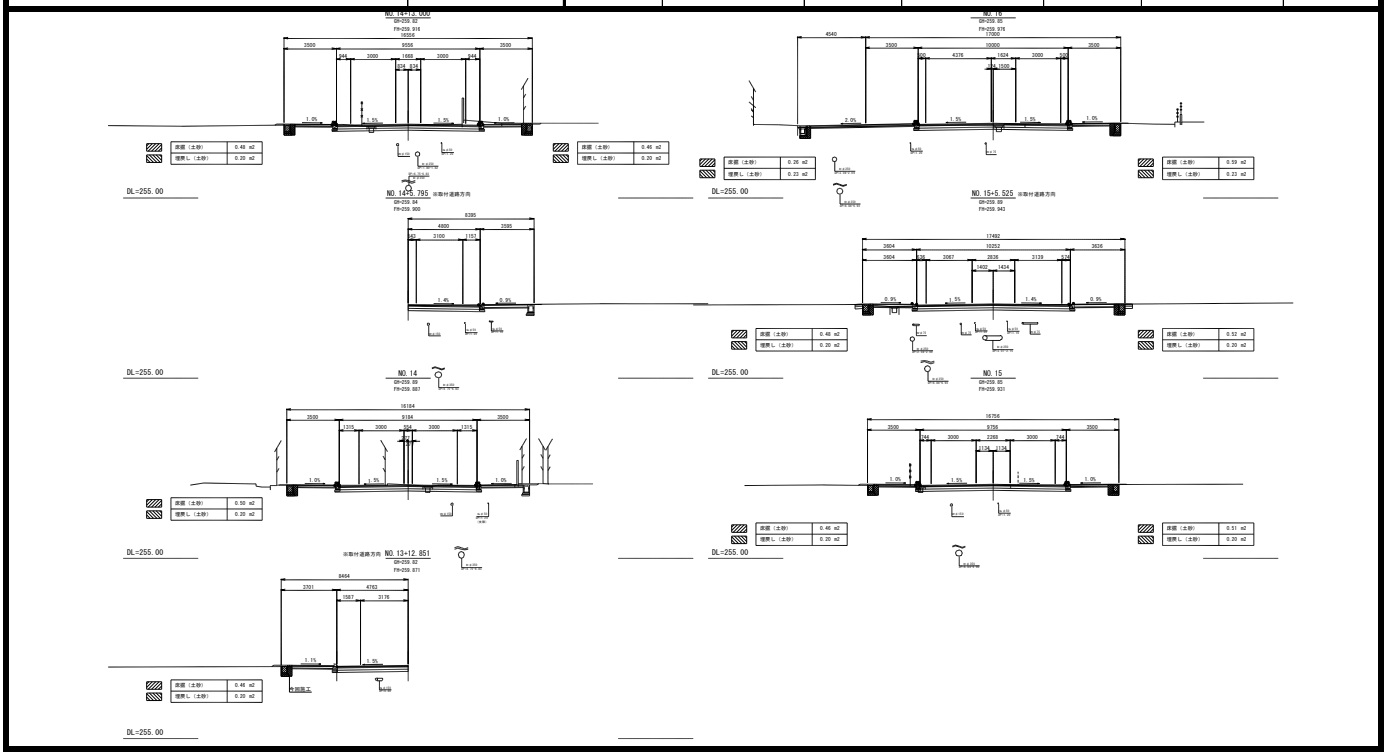

排水構造物延長調書

細別	規格/寸法	測点			左/右	数量		摘要
自由勾配側溝	縦断用 B300×H400	NO13+12.851	～	NO15+1.596	左	29.000	m	
自由勾配側溝	縦断用 B300×H400	NO16+1.575	～	NO16+5.261	左	4.000	m	
自由勾配側溝	縦断用 B300×H400	NO14+13.000	～	NO15+6.110	右	12.90	m	
自由勾配側溝	縦断用 B300×H400	NO15+8.947	～	NO15+12.407	右	3.90		
				合計		49.8	m	

底部コンクリート数量計算書

規格/寸法	測点	単距離	底部コンクリート				
			幅	厚み	断面積	平均	立積
		L(m)	W(m)	t(mm)	(m2)	(m2)	(m3)
B300×H400	NO13+12.851～NO15+1.596	29.00	0.30	50	0.015	0.015	0.44
B300×H400	NO16+1.575～NO16+5.261	4.00	0.30	83	0.025	0.020	0.08
B300×H400	NO14+13.000～NO15+6.110	12.90	0.30	68	0.020	0.020	0.26
B300×H400	NO15+8.947～NO15+12.407	3.90	0.30	62	0.018	0.019	0.07
	合計	49.8					0.85
						m3/10m	0.17

排水構造物数量計算書

規格/寸法	測点	単距離	基礎Co	基礎砕石	蓋版		摘要
					ｺﾝｸﾘｰﾄ蓋	ｸﾞﾚｰﾁﾝｸﾞ	
		L(m)	m3/10m	m3/10m	枚	枚	
B300×H400	NO13+12.851～NO15+1.596	29.00	0.47	0.52	26	2	
B300×H400	NO16+1.575～NO16+5.261	4.00	0.47	0.52	4	0	
B300×H400	NO14+13.000～NO15+6.110	12.90	0.47	0.52	12	1	
B300×H400	NO15+8.947～NO15+12.407	3.90	0.47	0.52	4	0	
	合計	49.8	0.47	0.52	46	3	

排水構造物延長調書

細別	規格/寸法	測点			左/右	数量		摘要
自由勾配側溝	縦断用 B300×H500	NO15+12.907	～	NO16+10.522	右	17.400	m	
自由勾配側溝	縦断用 B300×H500	NO15+6.315	～	NO16+1.575	左	16.400	m	
				合計		33.8	m	

底部コンクリート数量計算書

規格/寸法	測点	単距離	底部コンクリート				
			幅	厚み	断面積	平均	立積
		L(m)	W(m)	t(mm)	(m2)	(m2)	(m3)
B300×H500	NO15+12.907～NO16+10.522	17.40	0.30	106	0.032	0.032	0.56
B300×H500	NO15+6.315～NO16+1.575	16.40	0.30	108	0.032	0.032	0.52
	合計	33.8					1.08
						m3/10m	0.32

排水構造物数量計算書

規格/寸法	測点	単距離	基礎Co	基礎砕石	蓋版		摘要
					ｺﾝｸﾘｰﾄ蓋	ｸﾞﾚｰﾁﾝｸﾞ	
		L(m)	m3/10m	m3/10m	枚	枚	
B300×H500	NO15+12.907～NO16+10.522	17.40	0.47	0.52	16	1	
B300×H500	NO15+6.315～NO16+1.575	16.40	0.47	0.52	15	1	
	合計	33.8	0.47	0.52	31	2	

排水構造物延長調書

細別	規格/寸法	測点	左/右	数量	摘要
自由勾配側溝	横断用 B300×H400	NO15+1.596 ～ NO15+5.525	左	4.000 m	
		合計		4.0 m	

底部コンクリート数量計算書

規格/寸法	測点	単距離	底部コンクリート				
			幅	厚み	断面積	平均	立積
		L(m)	W(m)	t(mm)	(m2)	(m2)	(m3)
B300×H400	NO15+1.596～NO15+5.525	4.00	0.30	50	0.015	0.015	0.06
	合計	4.0					0.06
						m3/10m	0.15

排水構造物数量計算書

規格/寸法	測点	単距離	基礎Co	基礎砕石	蓋版		摘要
					ｺﾝｸﾘｰﾄ蓋	ｸﾞﾚｰﾁﾝｸﾞ	
		L(m)	m3/10m	m3/10m	枚	枚	
B300×H400	NO15+1.596～NO15+5.525	4.00	0.47	0.52		2	
	合計	4.0	0.51	0.56	0	2	

排水構造物延長調書

細別	規格/寸法	測点			左/右	数量		摘要
自由勾配側溝	横断用 B300×H500	NO15+6.920	～	NO15+8.947	右	2.000	m	
自由勾配側溝	横断用 B300×H500	NO16+10.522	～	NO16+14.575	右	4.000	m	
				合計		6.0	m	

底部コンクリート数量計算書

規格/寸法	測点	単距離	底部コンクリート				
			幅	厚み	断面積	平均	立積
		L(m)	W(m)	t(mm)	(m2)	(m2)	(m3)
B300×H500	NO15+6.920～NO15+8.947	2.00	0.30	79	0.024	0.024	0.05
B300×H500	NO16+10.522～NO16+14.575	4.00	0.30	58	0.017	0.021	0.08
	合計	6.0					0.13
						m3/10m	0.22

排水構造物数量計算書

規格/寸法	測点	単距離	基礎Co	基礎砕石	蓋版		摘要
					ｺﾝｸﾘｰﾄ蓋	ｸﾞﾚｰﾁﾝｸﾞ	
		L(m)	m3/10m	m3/10m	枚	枚	
B300×H500	NO15+6.920～NO15+8.947	2.00	0.47	0.52		1	
B300×H500	NO16+10.522～NO16+14.575	4.00	0.47	0.52		2	
	合計	6.0	0.51	0.56	0	3	

排水構造物延長調書

細別	規格/寸法	測点	左/右	数量	摘要
集水桝	500×500×800	N015+5.525～N015+6.315	左	0.800 m	
集水桝	500×500×600	N016+5.261～N016+6.022	左	0.800 m	
集水桝	500×500×600	N015+6.110～N015+6.920	右	0.800 m	
		合計		2.4 m	

底部コンクリート数量計算書

規格/寸法	測点	単距離	底部コンクリート				
			幅	厚み	断面積	平均	立積
		L(m)	W(m)	t(mm)	(m2)	(m2)	(m3)
500×500×800	N015+5.525～N015+6.315	0.50	0.50	50	0.025	0.025	0.01
500×500×600	N016+5.261～N016+6.022	0.50	0.50	50	0.025	0.025	0.01
500×500×600	N015+6.110～N015+6.920	0.50	0.50	50	0.025	0.025	0.01
	合計	1.5					0.03
						m3/10m	0.20

排水構造物数量計算書

規格/寸法	測点	単距離	基礎Co	基礎砕石	蓋版		摘要
					ｺﾝｸﾘｰﾄ蓋	ｸﾞﾚｰﾁﾝｸﾞ	
		L(m)	m3/1基	m3/1基	枚	枚	
500×500×800	N015+5.525～N015+6.315	0.80	0.07	0.07	0	1	
500×500×600	N016+5.261～N016+6.022	0.80	0.07	0.07	0	1	
500×500×600	N015+6.110～N015+6.920	0.80	0.07	0.07	0	1	
	合計	2.4	0.21	0.20	0	3	

構造物撤去計算書

断面位置	距離	厚み	舗装版切断	運搬/処分	舗装版破砕	殻運搬/処分
			t=5cm	濁水	機械	機械
	(m)	(m)	(m3)	(m3)	(m2)	(m3)
No.15+5.525付近 ～No.16+11.580付近【L側】	33.00	0.050	33.0	0.038		
No.14+13.000付近【R側】	5.00	0.050	5.0	0.006		
合計	38.00		38.00	0.04		

断面位置	面積	厚み	舗装版切断	運搬/処分	舗装版破砕	殻運搬/処分
			t=5cm	濁水	機械	As塊
	(m2)	(m)	(m3)	(m3)	(m2)	(m3)
No.15+5.525付近 ～No.16+11.580付近【L側】	120.000	0.050			120.0	6.0

断面位置	距離	断面積	構造物取壊し	殻運搬/処分	構造物取壊し	殻運搬/処分
			無筋機械	無筋Co	鉄筋機械	鉄筋Co
	(m)	(m2)	(m3)	(m3)	(m3)	(m3)
No.15+5.525付近 ～No.16+11.580付近【L側】	27.00	0.210	5.7	5.7		
No.15+5.525付近 ～No.16+11.580付近【L側】	27.00	0.049			1.3	1.3
No.15+5.525付近 ～No.16付近【R側】	20.00	0.210	4.2	4.2		
No.15+5.525付近 ～No.16付近【R側】	20.00	0.049			1.0	1.0
合計			9.9	9.9	2.3	2.3

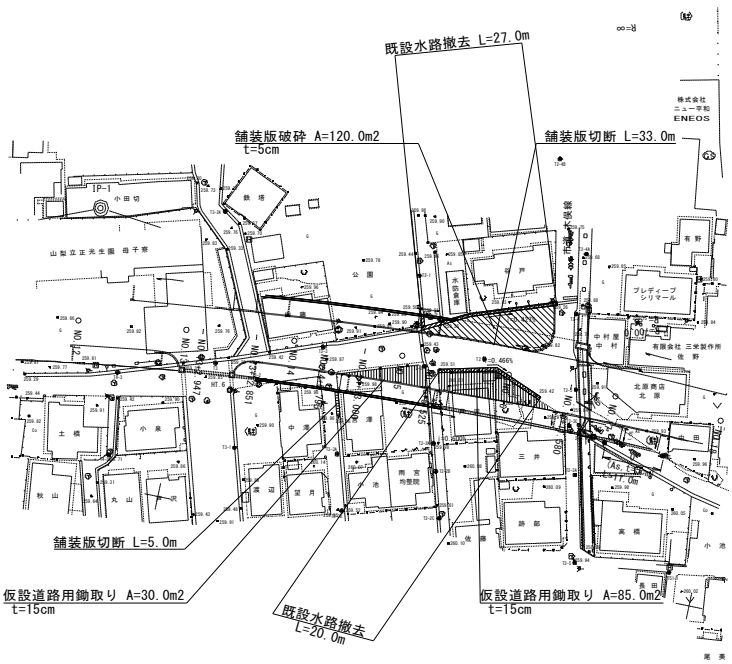

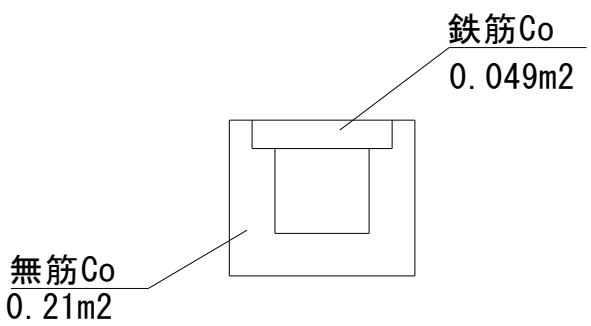

単位数量計算書	付帯工（仮設暗渠排水管）	1式

付帯工：暗渠排水管φ250【L側】

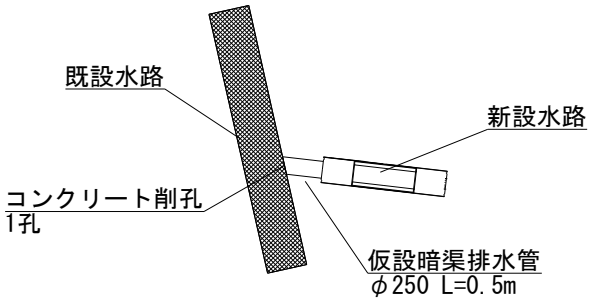

付帯工：暗渠排水管φ250【R側】

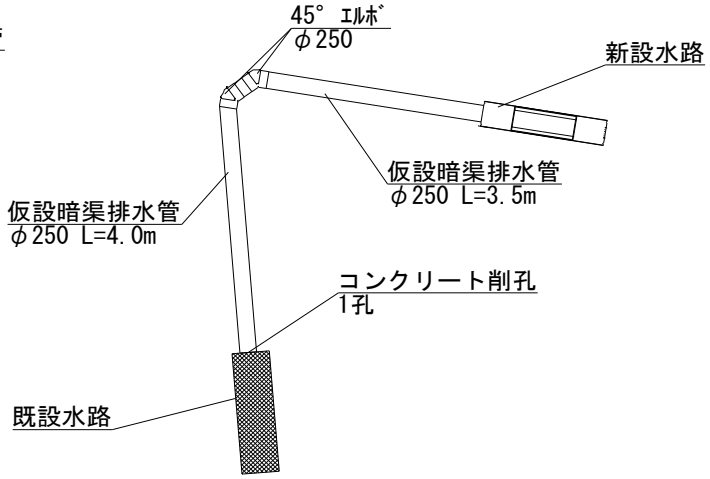

項　　目	規格・寸法	単位	計　算　式	数　量
暗渠排水管	VUφ250	m	7.5m+0.5m	8.0
ｴﾙﾎﾞ45°	VUφ250	個	2.0	2.0
コンクリート削孔	φ305	孔	2.0	2.0

単位数量計算書	付帯工（仮設道路）	1式

付帯工：仮設舗装

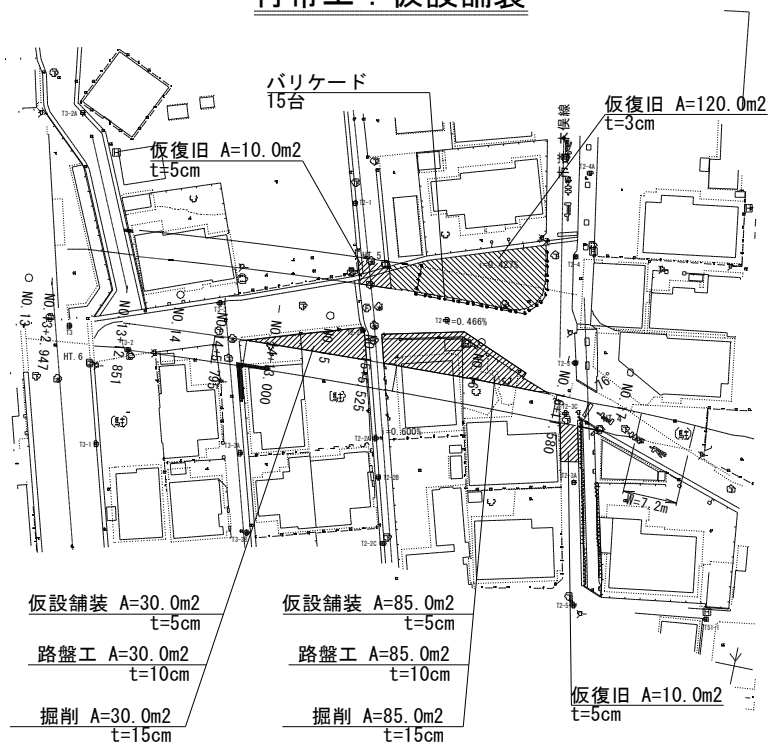

項　　目	規格・寸法	単位	計　算　式	数　量
掘削	土砂,t=15cm	m3	（85.0m2+30m2）×0.15m	17.0
路盤工	RC-40,t=10cm	m2	85.0m2+30.0m2	115.0
表層工(再生密粒度ASC)	t=5cm,機械	m2	85.0m2+30.0m2	115.0
仮復旧(再生密粒度ASC)	t=5cm,人力	m2	10.0m2+10.0m2	20.0
仮復旧(再生粗粒度ASC)	t=3cm,機械	m2	120.0m2	120.0
バリケード(A型)	H80cm,W120cm	台	18.0m/1.2m	15.0

R8道路築造工事
【都市計画道路 城東三丁目敷島線(伊勢工区)】

数量計算書

(附帯工事)

甲府市

工 事 数 量 総 括 表（附帯工事）

工　事　名	R8道路築造工事【都市計画道路 城東三丁目敷島線(伊勢工区)】			事 業 区 分		城東三丁目敷島線整備事業		
				工 事 区 分		電線共同溝工事		
工事区分(1)　工　種(2)　種　別(3)　細　別(4)	規　格(5)	単位	実施数量	計上数量	変更数量	計上数量	摘　　要	
施設整備【補償工事】		式	1.00	1.0				
公園施設撤去・移設工		式	1.00	1.0				
公園施設撤去・移設		式	1.00	1.0				
遊具移設	ｼｰｿｰ, 鉄棒	式	1.00	1.0				
遊具撤去	雲梯	式	1.00	1.0				
構造物取壊し		式	1.00	1.0				
工作物移設		式	1.00	1.0				
小工作物撤去・設置	立ち入り防止柵	式	1.00	1.0				
仮設工		式	1.00	1.0				
交通整理工		式	1.00	1.0				
交通誘導整備員	交通誘導警備員Ｂ	式	1.00	1.0				
施設整備【補償工事】		式	1.00	1.0				
防災施設移設工		式	1.00	1.0				
防災施設移設		式	1.00	1.0				
防災行政無線移設		式	1.00	1.0				