都市計画道路築造工事（R8・朝日町通り線）（余フ）

数量計算書

（電線共同溝）

甲府市

工 事 数 量 総 括 表(電線共同溝)

工　事　名	都市計画道路築造工事（R8・朝日町通り線）			事 業 区 分		甲府駅周辺土地区画整理事業		
				工 事 区 分		電線共同溝工事		
工事区分(1)　工　種(2)　種　別(3)　細　別(4)	規　格(5)	単位	実施数量	計上数量	変更数量	計上数量	摘　　要	
電線共同溝【補助対象】夜間施工		式	1.00	1.0				
開削土工		式	1.00	1.0				
掘削工		式	1.00	1.0				
開削掘削	機械掘削	m3	182.83	200.0			167.57m3+15.26m3	
埋戻し工		式	1.00	1.0				
埋戻し・締固め(1)	発生土	m3	115.59	120.0			102.61m3+12.98m3	
埋戻し・締固め(2)	再生砂	m3	34.93	40.0			32.89m3+2.04m3	
残土処理工		式	1.00	1.0				
土砂等運搬(仮置き)	現場発生土	m3	74.71	80.0			67.24m3/0.9	
土砂等運搬	現場発生土	m3	74.71	80.0				
電線共同溝工		式	1.00	1.0				
管路工（管路部）		式	1.00	1.0				
埋設管路（電力管）		式	1.00	1.0				
管路材設置	ECVPφ130　直管	m	87.72	88.0				
管路材設置	ECVPφ130　曲管	m	25.44	25.0				
管路材設置	ECVPφ100　直管	m	173.92	174.0				
管路材設置	ECVPφ100　曲管	m	50.88	51.0				
埋設管路（電力管付属品）		式	1.00	1.0				
ﾀﾞｸﾄｽﾘｰﾌﾞ	CCVPφ130用	個	14.00	14.0				
管路受台	CCVPφ130用	個	152.00	152.0				
ﾀﾞｸﾄｽﾘｰﾌﾞ	CCVPφ100用	個	27.00	27.0				
管路受台	CCVPφ100用	個	212.00	212.0				
ﾀﾞｸﾄｽﾘｰﾌﾞ取付		箇所	41.00	41.0				
埋設管路（通信管）		式	1.00	1.0				
管路材設置	ボディ管φ250　直管	m	55.64	56.0				
管路材設置	ボディ管φ250　曲管	m	4.00	4.0				
管路材設置	FA管φ150　直管	m	56.15	56.0				
管路材設置	FA管φ150　曲管	m	4.00	4.0				
埋設管路（通信管付属品）		式	1.00	1.0				
ﾛｰﾀｽ管	ボディ管φ250 ﾎﾞﾙﾄ固定式	個	2.00	2.0			起点用,終点用	
ｽﾗｲﾄﾞ管	ボディ管φ250	個	1.00	1.0				
ﾀﾞｸﾄｽﾘｰﾌﾞ	ボディ管φ250用　ｲﾝｻｰﾄ付	個	2.00	2.0				
管路受台	ボディ管φ250用	個	66.00	66.0				
ﾔﾘﾄﾘ継手	FA管φ150用	個	1.00	1.0				
ﾀﾞｸﾄｽﾘｰﾌﾞ	FA管φ150用	個	3.00	3.0				

工 事 数 量 総 括 表(電線共同溝)

工　事　名	都市計画道路築造工事（R8・朝日町通り線）			事 業 区 分		甲府駅周辺土地区画整理事業		
				工 事 区 分		電線共同溝工事		
工事区分(1)　工　種(2)　種　別(3)	細　別(4)	規　格(5)	単位	実施数量	計上数量	変更数量	計上数量	摘　　要
	管路受台	FA管φ150用	個	33.00	33.0			
	ﾀﾞｸﾄｽﾘｰﾌﾞ	PVφ75用	個	12.00	12.0			
	ﾀﾞｸﾄｽﾘｰﾌﾞ	PVφ50用	個	5.00	5.0			
	ﾀﾞｸﾄｽﾘｰﾌﾞ取付		箇所	22.00	22.0			
	埋設管路（連系・引込管）		式	1.00	1.0			
	管路材設置	ECVPφ130　直管	m	23.07	23.0			
	管路材設置	ECVPφ130　曲管	m	15.90	16.0			
	管路材設置	ECVPφ100　直管	m	16.55	17.0			
	管路材設置	ECVPφ100　曲管	m	12.39	12.0			
	管路材設置	PVφ75　直管	m	35.34	35.0			
	管路材設置	PVφ75　曲管	m	15.52	16.0			
	管路材設置	FEPφ65	m	44.19	44.0			
	埋設管路（連系・引込管付属品）		式	1.00	1.0			
	ﾀﾞｸﾄｽﾘｰﾌﾞ	CCVPφ130用	個	4.00	4.0			
	管路受台	CCVPφ130用	個	56.00	56.0			
	ﾀﾞｸﾄｽﾘｰﾌﾞ	CCVPφ100用	個	11.00	11.0			
	管路受台	CCVPφ100用	個	70.00	70.0			
	ﾀﾞｸﾄｽﾘｰﾌﾞ	PVφ75用	個	7.00	7.0			
	管路受台	PVφ75用	個	59.00	59.0			
	分岐管	PVφ75用	個	4.00	4.0			
	分散管	PVφ75用	個	6.00	6.0			
	ﾀﾞｸﾄｽﾘｰﾌﾞ	PVφ50用	個	5.00	5.0			
	ﾍﾞﾙﾏｳｽ	FEPφ65用	個	2.00	2.0			
	ﾍﾞﾙﾏｳｽ	FEPφ50用	個	1.00	1.0			
	ﾀﾞｸﾄｽﾘｰﾌﾞ取付		箇所	26.00	26.0			
	埋設標示シート	W=400	m	163.74	164.0			
プレキャストボックス工（特殊部）			式	1.00	1.0			
	プレキャストボックス(1)	特殊部Ⅰ型,1200×1800×4500	箇所	1.00	1.0			
	プレキャストボックス(2)	特殊部Ⅰ型,1200×1800×4500	箇所	1.00	1.0			
	プレキャストボックス(3)	電力Ⅱ型,900×1100×1800	箇所	1.00	1.0			
	プレキャストボックス(4)	分岐桝,1200×550×800	箇所	1.00	1.0			
	蓋設置(1)		組	2.00	2.0			
	蓋設置(2)		組	1.00	1.0			
付帯工			式	1.00	1.0			
付帯工			式	1.00	1.0			

工 事 数 量 総 括 表(電線共同溝)

工　事　名	都市計画道路築造工事（R8・朝日町通り線）			事 業 区 分		甲府駅周辺土地区画整理事業		
				工 事 区 分		電線共同溝工事		
工事区分(1)　工　種(2)　種　別(3)　細　別(4)		規　格(5)	単位	実施数量	計上数量	変更数量	計上数量	摘　　要
仮復旧工		表層　t=30mm	m2	72.90	73.0			
仮設工			式	1.00	1.0			
土留・仮締切工			式	1.00	1.0			
軽量鋼矢板（電線共同溝）		Ⅱ型,H=2.5m	m	172.00	172.0			15.32m+15.32m+(70.68m×2)
交通管理工			式	1.00	1.0			
交通誘導警備員			式	1.00	1.0			

土工数量調書(1):掘削・埋戻し

区間延長	土工延長		形状	断面タイプ	床掘り		埋戻し(発生土)		埋戻し(砂)		舗装切断工(t=20cm以下)		舗装版取壊し工	
	追加・控除	延長・箇所			単位数量	区間土量	単位数量	区間土量	単位数量	区間土量	単位数量	区間延長	単位数量	区間土量
(m)	(m)	(m、箇所)			(m^3)		(m^3)		(m^3)		(m)		(m^2)	
R側														
AR-2		1	特殊部Ⅰ型 4500		27.62	27.62	11.27	11.27		0.00				
AR-2		1	ｻｲﾄﾞﾎﾞｯｸｽ 1200		2.08	2.08	1.08	1.08		0.00				
2.07	-0.65	1.42	歩道部 AD・A③	①	1.82	2.58	1.19	1.69	0.58	0.82				
21.97		21.97	歩道部 AD・A③	②	1.70	37.35	1.19	26.14	0.48	10.55				
3.57	-0.65	2.92	歩道部 A③	③	0.89	2.60	0.61	1.78	0.32	0.93				
3.57	-0.65	2.92	歩道部 AD	④	1.06	3.10	0.77	2.25	0.33	0.96				
AR-3		1	電力Ⅱ型 1800		7.21	7.21	3.59	3.59		0.00				
4.45	-0.65	3.80	歩道部 A③	⑤	1.20	4.56	0.91	3.46	0.47	1.79				
4.45		4.45	歩道部 AD	⑥	0.93	4.14	0.80	3.56	0.35	1.56				
5.01		5.01	歩道部 AD・A③	⑦	1.82	9.12	1.19	5.96	0.73	3.66				
6.25		6.25	歩道部 AD・A③	⑧	1.53	9.56	1.19	7.44	0.48	3.00				
4.14		4.14	歩道部 A③	⑨	0.73	3.02	0.63	2.61	0.32	1.32				
4.14	-0.65	3.49	歩道部 AD	⑩	1.36	4.75	1.08	3.77	0.48	1.68				
AR-4		1	分岐桝 1200		3.09	3.09	1.92	1.92		0.00				
5.43	-0.65	4.78	歩道部 A③	⑪	0.69	3.30	0.63	3.01	0.32	1.53				
5.43		5.43	歩道部 AD	⑫	1.32	7.17	1.08	5.86	0.47	2.55				
4.75	-0.65	4.10	歩道部 AD・A③	⑬	1.96	8.04	1.50	6.15	0.62	2.54				
AR-5		1	特殊部Ⅰ型 4500		26.43	26.43	10.08	10.08		0.00				
AR-5		1	ｻｲﾄﾞﾎﾞｯｸｽ 1000		1.86	1.86	0.99	0.99		0.00				
57.64			10.8											
合 計		70.680	68.440			167.57		102.61		32.89		0.00		0.00

土工数量調書(2):掘削・埋戻し

区間延長	土工延長		形状	断面タイプ	掘削		埋戻し(発生土)		埋戻し(砂)		舗装切断工(t=20cm以下)		舗装版取壊し工	
	追加・控除	延長・箇所			単位数量	区間土量	単位数量	区間土量	単位数量	区間土量	単位数量	区間延長	単位数量	区間土量
(m)	(m)	(m、箇所)			(m^3)		(m^3)		(m^3)		(m)		(m^2)	
引込														
電力 2.25		2.25	E20 φ100×1		0.94	2.12	0.84	1.89	0.09	0.20				
電力 1.26		1.26	E21 φ100×1		0.43	0.54	0.33	0.42	0.09	0.11				
電力 1.26		1.26	E22 φ100×1		0.43	0.54	0.33	0.42	0.09	0.11				
電力 1.55		1.55	E23 φ100×1		0.43	0.67	0.33	0.51	0.09	0.14				
電力 0.96		0.96	E24 φ100×1		0.43	0.41	0.33	0.32	0.09	0.09				
電力 0.96		0.96	E25 φ100×1		0.43	0.41	0.33	0.32	0.09	0.09				
通信 1.50		1.50	T17 φ75×1		0.65	0.98	0.57	0.86	0.07	0.11				
通信 1.10		1.10	T18 φ75×1		0.65	0.72	0.57	0.63	0.07	0.08				
通信 1.12		1.12	T19 φ75×1		0.65	0.73	0.57	0.64	0.07	0.08				
通信 1.50		1.50	T20 φ75×1		0.65	0.98	0.57	0.86	0.07	0.11				
通信 0.98		0.97	T21 φ75×1		0.65	0.63	0.57	0.55	0.07	0.07				
通信 1.17		1.17	T22 φ75×1		0.65	0.76	0.57	0.67	0.07	0.08				
連系														
電力 2.25		2.25	E連5 φ130×2,φ100×1		1.43	3.22	1.16	2.61	0.23	0.52				
通信 2.82		2.82	T連4 φ75×2		0.91	2.57	0.81	2.28	0.09	0.25				
合 計						15.26		12.98		2.04		0.00		0.00

工 種	土工事	細 別	(AR-2)1200×1800×4500(SB)	1箇所当たり

Ⅰ型 1200×1800×4500 横断型(開口1200×600)直上型地上機器1基

平 面 図

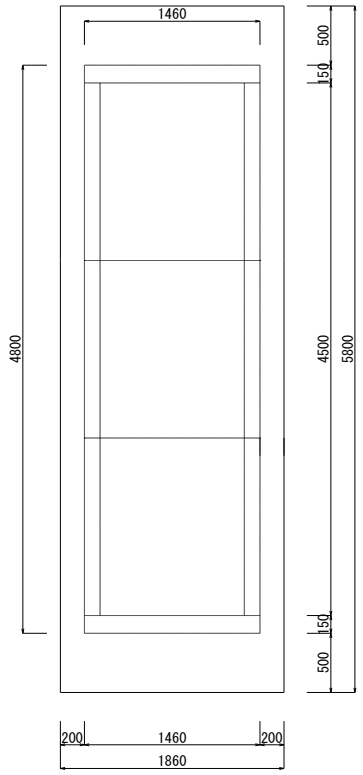

断 面 図

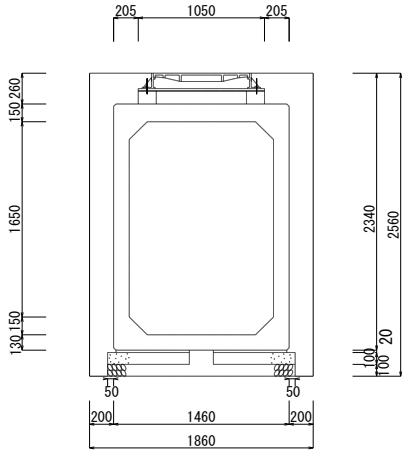

名 称	規 格		計 算 式	数 量
舗装版切断工	As t≦10cm		(＋) × 2 × 10 ＝ 0.000	0.000 m
舗装版壊し工	As t=3cm		0.000 × 0.000 × 10 ＝ 0.000	0.000 m2
As殻運搬			0.000 × 0.040 ＝ 0.000	0.000 m3
As殻処理			0.000 × 2.350 ＝ 0.000	0.000 t
掘削工	土砂		(1.860 × 5.800 × 2.560 ＋ 0.000 × 0.000 × 0.000) × 1 ＋ (0.000 × 0.000 × 0.000 ＋ 0.000 × 0.000 × 0.000) × 0 ＝ 27.617	27.617 m3
埋 戻 工 発生土	控除分	躯体	1.460 × 4.800 × 2.080 × 1 ＝ 14.577	14.577 m3
		調整ﾌﾞﾛｯｸ	(1.050 ÷ 2) ^{2} × π × 0.280 × 1 ＝ 0.242	0.242 m3
		敷板	1.560 × 4.900 × 0.100 × 1 ＋ 0.000 × 0.000 × 0.000 × 0 ＝ 0.764	0.764 m3
		本体基礎	1.560 × 4.900 × 0.100 × 1 ＝ 0.764	0.764 m3
	発生土		1.860 × 5.800 × 2.560 × 1 ＋ 0.000 × 0.000 × 0.000 × 0 － 14.577 － 0.242 － 0.764 － 0.764 ＝ 11.270	11.270 m3
仮復旧工	歩道舗装		付帯工計上	0.000 m2
施工延長			(5.800 ＋ 1.860) × 2 × 1 ＝ 15.320	15.32 m
軽量鋼矢板 LSP-Ⅱ型	L=3.0m 枚数		15.320 ÷ 0.250 ＝ 61.3	61 枚
	LSP-Ⅱ型 重量		3.000 × 14.800 × 61 × 0.001 ＝ 2.708	2.708 t
軽量鋼矢板長			2.560 ＋ 0.20 ＝ 2.760 ∴ 3.000 m	

工 種	土工事	細 別	(AR-2)1200×600×650	1箇所当たり

サイドボックス:1200

平 面 図

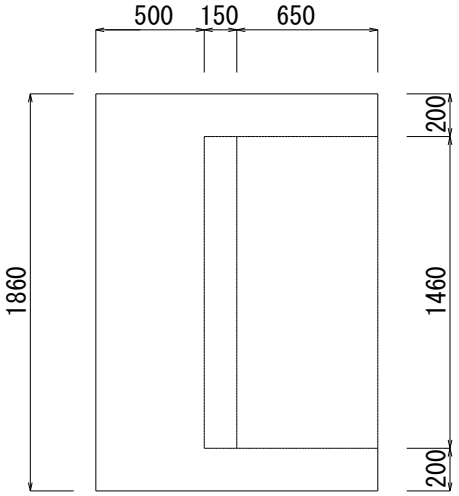

断 面 図

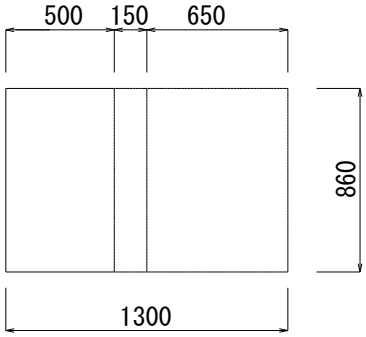

名 称	規 格		計 算 式	数 量
舗装版切断工	As t≦10cm		(+) × 2 × 10 = 0.000	0.000 m
舗装版壊し工	As t=3cm		0.000 × 0.000 × 10 = 0.000	0.000 m2
As殻運搬			0.000 × 0.040 = 0.000	0.000 m3
As殻処理			0.000 × 2.350 = 0.000	0.000 t
掘削工	土砂		(1.300 × 1.860 × 0.860 + 0.000 × 0.000 × 0.000) × 1 + (0.000 × 0.000 × 0.000 + 0.000 × 0.000 × 0.000) × 0 = 2.079	2.079 m3
埋 戻 工 発生土	控除分	躯体	0.800 × 1.460 × 0.860 × 1 = 1.004	1.004 m3
		調整ﾌﾞﾛｯｸ	(0.000 ÷ 2) ^{2} × π × × 1 = 0.000	0.000 m3
		敷板	0.000 × 0.000 × 0.000 × 1 + 0.000 × 0.000 × 0.000 × 0 = 0.000	0.000 m3
		本体基礎	0.000 × 0.000 × 0.000 × 1 = 0.000	0.000 m3
	発生土		1.300 × 1.860 × 0.860 × 1 + 0.000 × 0.000 × 0.000 × 0 − 1.004 − 0.000 − 0.000 − 0.000 = 1.075	1.075 m3
仮復旧工	歩道舗装		付帯工計上	0.000 m2
施工延長			(+) × 2 × 1 = 0.000	0.00 m
軽量鋼矢板 LSP-Ⅱ型	L=3.0m 枚数		0.000 ÷ 0.250 = 0	0 枚
	LSP-Ⅱ型 重量		× × × = 0.000	0.000 t
軽量鋼矢板長			+ = ∴ m	

工 種	土工事	細 別	(AR-3)900×1100×1800	1箇所当たり

電力Ⅱ型 900x1100x1800 直上型地上機器1基

平 面 図

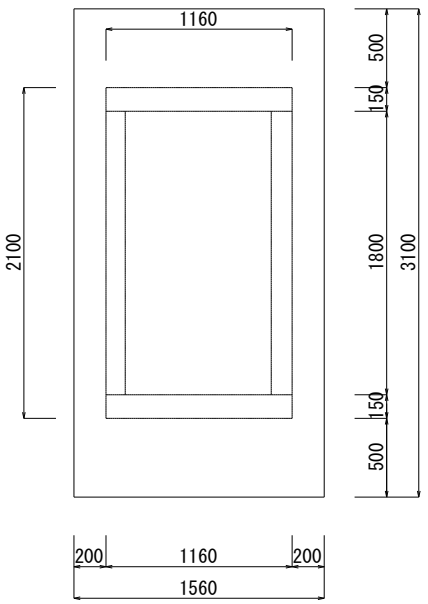

断 面 図

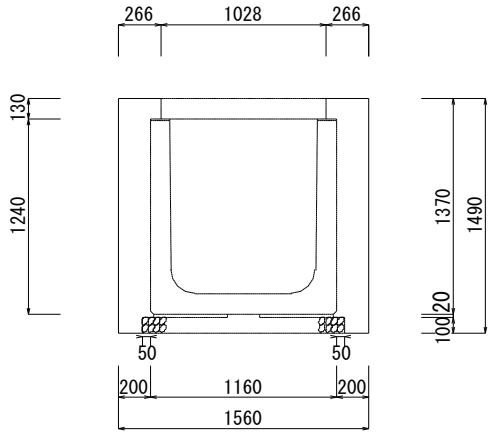

名 称	規 格		計 算 式	数 量
舗装版切断工	As t≦10cm		(＋) × 2 × 10 ＝ 0.000	0.000 m
舗装版壊し工	As t=3cm		0.000 × 0.000 × 10 ＝ 0.000	0.000 m2
As殻運搬			0.000 × 0.040 ＝ 0.000	0.000 m3
As殻処理			0.000 × 2.350 ＝ 0.000	0.000 t
掘削工	土砂		(1.560 × 3.100 × 1.490 ＋ 0.000 × 0.000 × 0.000) × 1 ＋ (0.000 × 0.000 × 0.000 ＋ 0.000 × 0.000 × 0.000) × 0 ＝ 7.206	7.206 m3
埋 戻 工 発生土	控除分	躯体	1.160 × 2.100 × 1.370 × 1 ＝ 3.337	3.337 m3
		調整ﾌﾞﾛｯｸ	(0.000 ÷ 2) ^{2} × π × × 1 ＝ 0.000	0.000 m3
		敷板	0.000 × 0.000 × 0.100 × 1 ＋ 0.000 × 0.000 × 0.000 × 0 ＝ 0.000	0.000 m3
		本体基礎	1.260 × 2.200 × 0.100 × 1 ＝ 0.277	0.277 m3
	発生土		1.560 × 3.100 × 1.490 × 1 ＋ 0.000 × 0.000 × 0.000 × 0 － 3.337 － 0.000 － 0.000 － 0.277 ＝ 3.592	3.592 m3
仮復旧工	歩道舗装		付帯工計上	0.000 m2
施工延長			(＋) × × 1 ＝ 0.000	0.00 m
軽量鋼矢板 LSP-Ⅱ型	L=3.0m 枚数		0.000 ÷ 0.250 ＝ 0	0 枚
	LSP-Ⅱ型 重量		× × 0 × 0.001 ＝ 0.000	0.000 t
軽量鋼矢板長			+ = 0.000 ∴ m	

工 種	土工事	細 別	(AR-4)550×800×1200型	1箇所当たり

分岐桝 (550×800×1200型)

平 面 図

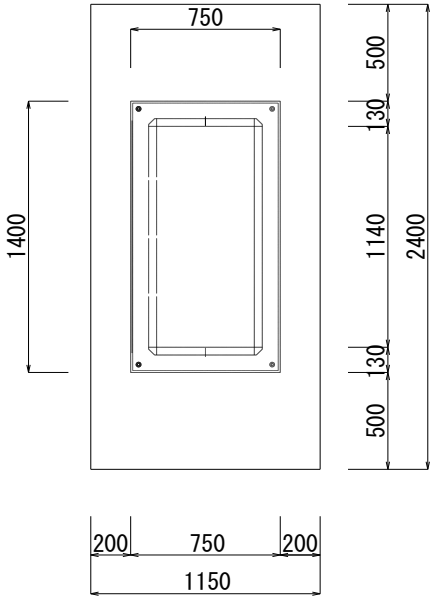

断 面 図

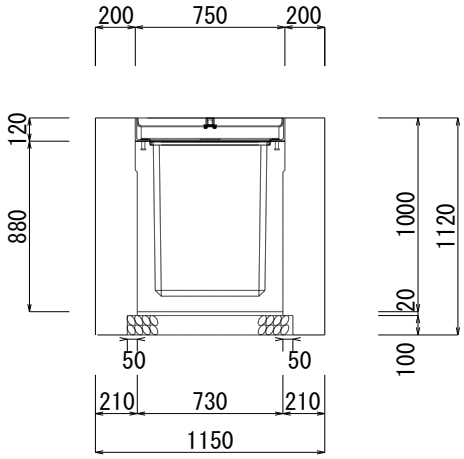

名 称	規 格		計 算 式	数 量
舗装版切断工	As t≦10cm		(+) × 2 × 10 = 0.000	0.000 m
舗装版壊し工	As t=3cm		0.000 × 0.000 × 10 = 0.000	0.000 m2
As殻運搬			0.000 × 0.040 = 0.000	0.000 m3
As殻処理			0.000 × 2.350 = 0.000	0.000 t
掘削工	土砂		(1.150 × 2.400 × 1.120 + 0.000 × 0.000 × 0.000) × 1 + (0.000 × 0.000 × 0.000 + 0.000 × 0.000 × 0.000) × 0 = 3.091	3.091 m3
埋 戻 工 発生土	控除分	躯体	0.750 × 1.400 × 1.000 × 1 = 1.050	1.050 m3
		調整ﾌﾞﾛｯｸ	(÷ 2) 2 × π × × 1 = 0.000	0.000 m3
		敷板	0.830 × 0.000 × 0.100 × 1 + 0.000 × 0.000 × 0.000 × 0 = 0.000	0.000 m3
		本体基礎	0.850 × 1.500 × 0.100 × 1 = 0.128	0.128 m3
	発生土		1.150 × 2.400 × 1.120 × 1 + 0.000 × 0.000 × 0.000 × 0 − 1.050 − 0.000 − 0.000 − 0.128 = 1.913	1.913 m3
仮復旧工	歩道舗装		付帯工計上	0.000 m2
施工延長			(+) × × 1 = 0.000	0.00 m
軽量鋼矢板 LSP-Ⅱ型	L=3.0m 枚数		0.000 ÷ 0.250 = 0	0 枚
	LSP-Ⅱ型 重量		× × 0 × 0.001 = 0.000	0.000 t
軽量鋼矢板長			+ = 0.000 ∴ m	

工 種	土工事	細 別	(AR-5)1200×1800×4500(SB)	1箇所当たり

Ⅰ型 1200×1800×4500 横断型(開口1000×600)直上型地上機器1基

平 面 図

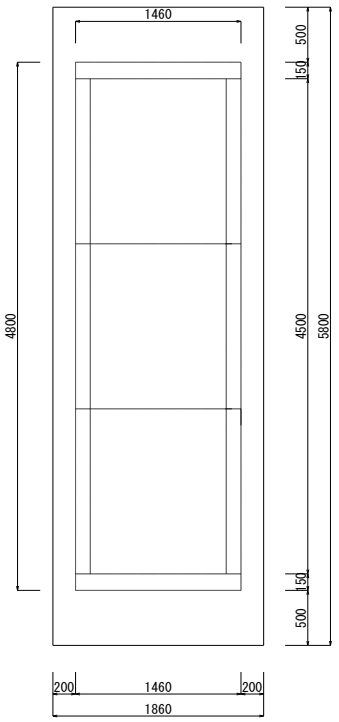

断 面 図

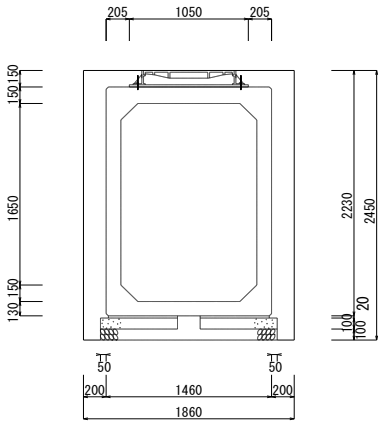

名 称	規 格		計 算 式	数 量
舗装版切断工	As t≦10cm		(＋) × 2 × 10 ＝ 0.000	0.000 m
舗装版壊し工	As t=3cm		0.000 × 0.000 × 10 ＝ 0.000	0.000 m2
As殻運搬			0.000 × 0.040 ＝ 0.000	0.000 m3
As殻処理			0.000 × 2.350 ＝ 0.000	0.000 t
掘削工	土砂		(1.860 × 5.800 × 2.450 ＋ 0.000 × 0.000 × 0.000) × 1 ＋ (0.000 × 0.000 × 0.000 ＋ 0.000 × 0.000 × 0.000) × 0 ＝ 26.431	26.431 m3
埋 戻 工 発生土	控除分	躯体	1.460 × 4.800 × 2.080 × 1 ＝ 14.577	14.577 m3
		調整ﾌﾞﾛｯｸ	(1.050 ÷ 2) ^{2} × π × 0.280 × 1 ＝ 0.242	0.242 m3
		敷板	1.560 × 4.900 × 0.100 × 1 ＋ 0.000 × 0.000 × 0.000 × 0 ＝ 0.764	0.764 m3
		本体基礎	1.560 × 4.900 × 0.100 × 1 ＝ 0.764	0.764 m3
	発生土		1.860 × 5.800 × 2.450 × 1 ＋ 0.000 × 0.000 × 0.000 × 0 － 14.577 － 0.242 － 0.764 － 0.764 ＝ 10.084	10.084 m3
仮復旧工	歩道舗装		付帯工計上	0.000 m2
施工延長			(5.800 ＋ 1.860) × 2 × 1 ＝ 15.320	15.32 m
軽量鋼矢板 LSP-Ⅱ型	L=3.0m 枚数		15.320 ÷ 0.250 ＝ 61	61 枚
	LSP-Ⅱ型 重量		3.000 × 14.800 × 61 × 0.001 ＝ 2.708	2.708 t
軽量鋼矢板長			2.560 ＋ 0.20 ＝ 2.760 ∴ 3.000 m	

工 種	土工事	細 別	(AR-5)1000×600×650	1箇所当たり

サイドボックス:1000

平 面 図

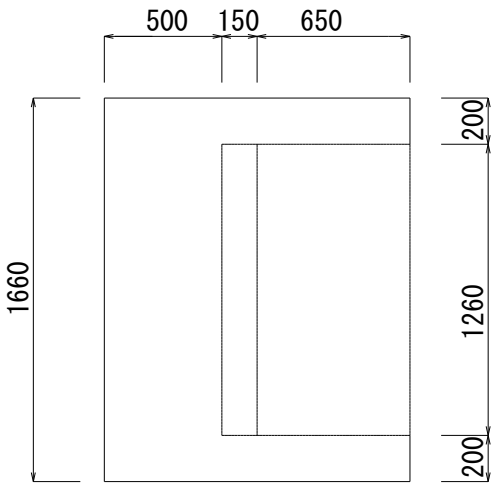

断 面 図

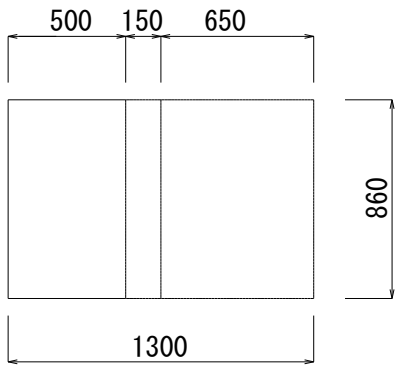

名 称	規 格		計 算 式	数 量
舗装版切断工	As t≦10cm		(+) × 2 × 10 = 0.000	0.000 m
舗装版壊し工	As t=3cm		0.000 × 0.000 × 10 = 0.000	0.000 m2
As殻運搬			0.000 × 0.040 = 0.000	0.000 m3
As殻処理			0.000 × 2.350 = 0.000	0.000 t
掘削工	土砂		(1.300 × 1.660 × 0.860 + 0.000 × 0.000 × 0.000) × 1 + (0.000 × 0.000 × 0.000 + 0.000 × 0.000 × 0.000) × 0 = 1.856	1.856 m3
埋 戻 工 発生土	控除分	躯体	0.800 × 1.260 × 0.860 × 1 = 0.867	0.867 m3
		調整ﾌﾞﾛｯｸ	(1.050 ÷ 2) 2 × π × × 1 = 0.000	0.000 m3
		敷板	× × × 1 + 0.000 × 0.000 × 0.000 × 0 = 0.000	0.000 m3
		本体基礎	× × 0.100 × 1 = 0.000	0.000 m3
	発生土		1.300 × 1.660 × 0.860 × 1 + 0.000 × 0.000 × 0.000 × 0 − 0.867 − 0.000 − 0.000 − 0.000 = 0.989	0.989 m3
仮復旧工	歩道舗装		付帯工計上	0.000 m2
施工延長			(+) × × 1 = 0.000	0.00 m
軽量鋼矢板 LSP-Ⅱ型	L=3.0m 枚数		0.000 ÷ 0.250 = 0	0 枚
	LSP-Ⅱ型 重量		× 11.800 × 0 × 0.001 = 0.000	0.000 t
軽量鋼矢板長			+ = 0.000 ∴ m	

種　別	①:ボディー管AD+管路部A③・DP　=　1.200　m	1.0　m当たり

AR2～AR3

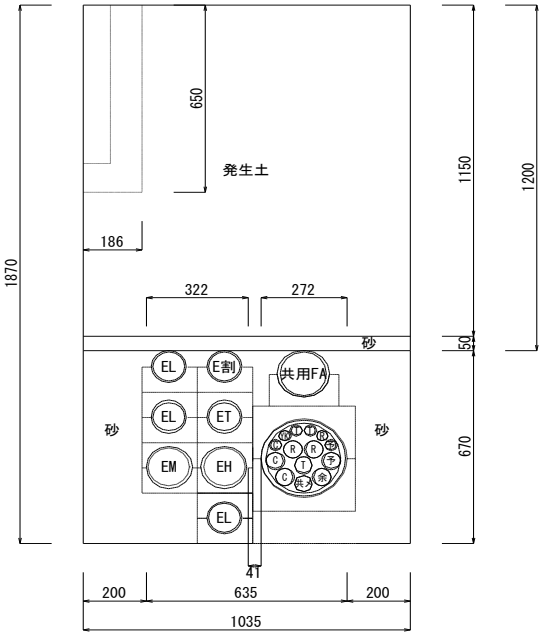

形状	径	本
φ	250	1
φ	150	1
φ	130	2
φ	100	5
φ	75	
φ	65	
φ	50	
計		9

軽量鋼矢板長　　1.870　+　　0.2　=　　2.07　∴　　2.50　m

工　種	規格・寸法	計　算　式	数　量
床堀工	土砂	土砂掘削深の算出 掘削深1(m)　舗装厚(m)　土砂掘削深1(m) 1.870　－　0.000　=　1.870 掘削深1(m)　掘削幅1(m)　延長(m)　(m^3) 1.870　×　1.035　×　1.000　=　1.935 控除深(m)　控除幅(m)　延長(m)　(m^3) 0.650　×　0.186　×　1.000　=　0.121 (m^3) 1.935　－　0.121　=　1.815	1.815　m^3
中埋砂工 (埋戻用砂)	管天端まで	管控除面積の算出 口径(mm)　外径(m)　(m^2) φ250　0.267 ^{2}　×　π　÷　4　=　0.056 φ200　0.216 ^{2}　×　π　÷　4　=　0.037 φ150　0.165 ^{2}　×　π　÷　4　=　0.021 φ130　0.147 ^{2}　×　π　÷　4　=　0.017 φ100　0.114 ^{2}　×　π　÷　4　=　0.010 φ　75　0.096 ^{2}　×　π　÷　4　=　0.007 φ　65　0.085 ^{2}　×　π　÷　4　=　0.006 φ　50　0.060 ^{2}　×　π　÷　4　=　0.003 (m^3/m)　φ250　(本)　(m^3/m)　φ200　(本)　(m^3/m) 0.056　×　1　+　0.037　×　0　=　0.056 (m^3/m)　φ150　(本)　(m^3/m)　φ130　(本)　(m^3/m) 0.021　×　1　+　0.017　×　2　=　0.055 (m^3/m)　φ100　(本)　(m^3/m)　φ75　(本)　(m^3/m) 0.010　×　5　+　0.007　×　0　=　0.050 (m^3/m)　φ65　(本)　(m^3/m)　φ50　(本)　(m^3/m) 0.006　×　0　+　0.003　×　0　=　0.000 (m^3/m)　(m^3/m)　(m^3/m)　(m^3/m)　(m^3/m) 0.056　+　0.055　+　0.050　+　0.000　=　0.161 埋戻幅1(m)　改良土高1(m)　(m^3/m)　延長(m)　×1.0 (　1.035　×　0.720　+　×　0.000　)　－　0.161 管控除 (m^3/m) =　0.584	0.584　m^3
埋戻工	発生土	埋戻幅(m)　延長(m)　高(m)　(m^3) 1.035　×　1.0　×　1.150　=　1.190	1.190　m^3

種　別	②:ボディー管AD+管路部A③・DP　=　1.200　m	1.0　m当たり

AR2～AR3

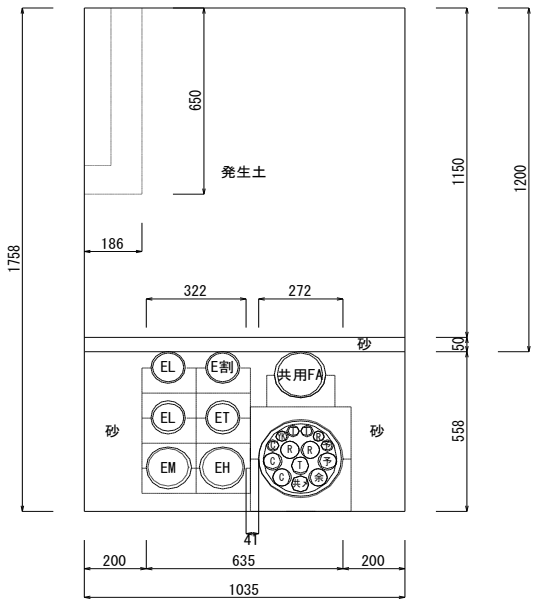

形状	径	本
φ	250	1
φ	150	1
φ	130	2
φ	100	4
φ	75	
φ	65	
φ	50	
計		8

軽量鋼矢板長　　1.758　+　　0.2　=　　1.96　∴　　2.00　m

工　種	規格・寸法	計　算　式	数　量
床堀工	土砂	土砂掘削深の算出 掘削深1(m)　鋪装厚(m)　土砂掘削深1(m) 1.758　−　0.000　=　1.758 掘削深1(m)　掘削幅1(m)　延長(m)　(m^3) 1.758　×　1.035　×　1.000　=　1.820 控除深(m)　控除幅(m)　延長(m)　(m^3) 0.650　×　0.186　×　1.000　=　0.121 (m^3) 1.820　−　0.121　=　1.699	1.699　m^3
中埋砂工 (埋戻用砂)	管天端まで	管控除面積の算出 口径(mm)　外径(m)　(m^2) φ250　0.267 ^{2}　×　π　÷　4　=　0.056 φ200　0.216 ^{2}　×　π　÷　4　=　0.037 φ150　0.165 ^{2}　×　π　÷　4　=　0.021 φ130　0.147 ^{2}　×　π　÷　4　=　0.017 φ100　0.114 ^{2}　×　π　÷　4　=　0.010 φ　75　0.096 ^{2}　×　π　÷　4　=　0.007 φ　65　0.085 ^{2}　×　π　÷　4　=　0.006 φ　50　0.060 ^{2}　×　π　÷　4　=　0.003 (m^3/m)　φ250　(本)　(m^3/m)　φ200　(本)　(m^3/m) 0.056　×　1　+　0.037　×　0　=　0.056 (m^3/m)　φ150　(本)　(m^3/m)　φ130　(本)　(m^3/m) 0.021　×　1　+　0.017　×　2　=　0.055 (m^3/m)　φ100　(本)　(m^3/m)　φ75　(本)　(m^3/m) 0.010　×　4　+　0.007　×　0　=　0.040 (m^3/m)　φ65　(本)　(m^3/m)　φ50　(本)　(m^3/m) 0.006　×　0　+　0.003　×　0　=　0.000 (m^3/m)　(m^3/m)　(m^3/m)　(m^3/m)　(m^3/m) 0.056　+　0.055　+　0.040　+　0.000　=　0.151 埋戻幅1(m)　改良土高1(m)　(m^3/m)　延長(m)　×1.0 (　1.035　×　0.608　+　×　0.000　)　−　0.151 管控除 (m^3/m) =　0.478	0.478　m^3
埋戻工	発生土	埋戻幅(m)　延長(m)　高(m)　(m^3) 1.035　×　1.0　×　1.150　=　1.190	1.190　m^3

種　別	③管路部A③・DP(平均)　=　0.900　m	1.0　m当たり

AR2～AR3

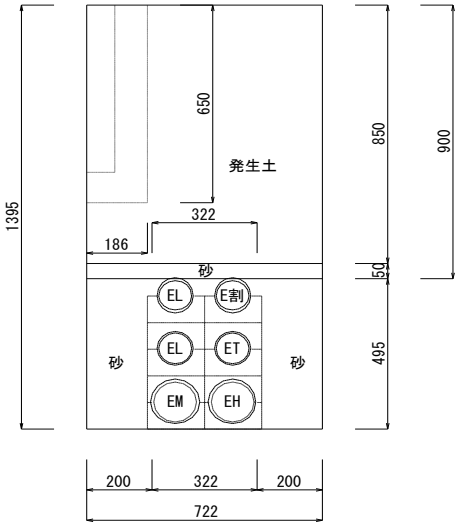

形状	径	本
φ	250	
φ	150	
φ	130	2
φ	100	4
φ	75	
φ	65	
φ	50	
計		6

軽量鋼矢板長　　1.395　+　　0.2　=　　1.60　∴　　2.00　m

工　種	規格・寸法	計　算　式	数　量
床堀工	土砂	土砂掘削深の算出 掘削深1(m)　　舗装厚(m)　　土砂掘削深1(m) 1.395　－　0.000　=　1.395 掘削深1(m)　　掘削幅1(m)　　延長(m)　　(m^3) 1.395　×　0.722　×　1.000　=　1.007 控除深(m)　　控除幅(m)　　延長(m)　　(m^3) 0.650　×　0.186　×　1.000　=　0.121 (m^3) 1.007　－　0.121　=　0.886	0.886　m^3
中埋砂工 (埋戻用砂)	管天端まで	管控除面積の算出 口径(mm)　外径(m)　(m^2) φ250　0.267 ^{2}　×　π　÷　4　=　0.056 φ200　0.216 ^{2}　×　π　÷　4　=　0.037 φ150　0.165 ^{2}　×　π　÷　4　=　0.021 φ130　0.147 ^{2}　×　π　÷　4　=　0.017 φ100　0.114 ^{2}　×　π　÷　4　=　0.010 φ　75　0.096 ^{2}　×　π　÷　4　=　0.007 φ　65　0.085 ^{2}　×　π　÷　4　=　0.006 φ　50　0.060 ^{2}　×　π　÷　4　=　0.003 (m^3/m)　φ250　(本)　　(m^3/m)　φ200　(本)　　(m^3/m) 0.056　×　0　+　0.037　×　0　=　0.000 (m^3/m)　φ150　(本)　　(m^3/m)　φ130　(本)　　(m^3/m) 0.021　×　0　+　0.017　×　2　=　0.034 (m^3/m)　φ100　(本)　　(m^3/m)　φ75　(本)　　(m^3/m) 0.010　×　4　+　0.007　×　0　=　0.040 (m^3/m)　φ65　(本)　　(m^3/m)　φ50　(本)　　(m^3/m) 0.006　×　0　+　0.003　×　0　=　0.000 (m^3/m)　　(m^3/m)　　(m^3/m)　　(m^3/m)　　(m^3/m) 0.000　+　0.034　+　0.040　+　0.000　=　0.074 埋戻幅1(m)　改良土高1(m)　　(m^3/m)　　延長(m)　×1.0 (　0.722　×　0.545　+　　×　0.000　)　－　0.074 管控除 (m^3/m) =　0.319	0.319　m^3
埋戻工	発生土	埋戻幅(m)　延長(m)　高(m)　(m^3) 0.722　×　1.0　×　0.850　=　0.614	0.614　m^3

種　別	④ボディー管AD・DP　=　1.200　m	1.0　m当たり

AR2～AR3

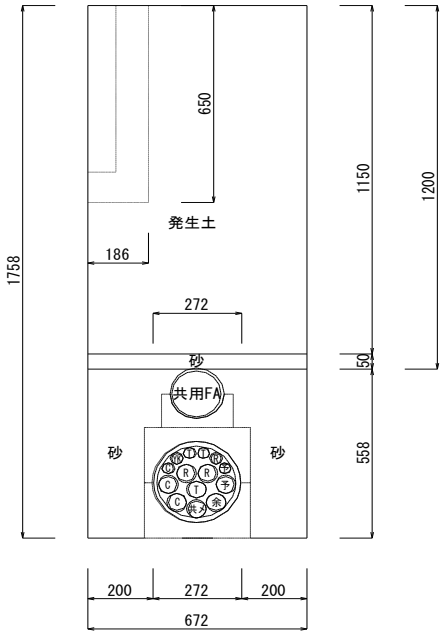

形状	径	本
φ	250	1
φ	150	1
φ	130	
φ	100	
φ	75	
φ	65	
φ	50	
計		2

軽量鋼矢板長　1.758 ＋ 0.2 ＝ 1.96 ∴ 2.00 m

工　種	規格・寸法	計　算　式	数　量
床堀工	土砂	土砂掘削深の算出 掘削深1(m)　舗装厚(m)　土砂掘削深1(m) 1.758 － 0.000 ＝ 1.758 掘削深1(m)　掘削幅1(m)　延長(m)　(m^3) 1.758 × 0.672 × 1.000 ＝ 1.181 控除深(m)　控除幅(m)　延長(m)　(m^3) 0.650 × 0.186 × 1.000 ＝ 0.121 (m^3) 1.181 － 0.121 ＝ 1.060	1.060　m^3
中埋砂工 (埋戻用砂)	管天端まで	管控除面積の算出 口径(mm)　外径(m)　(m^2) φ250　0.267 ^{2} × π ÷ 4 ＝ 0.056 φ200　0.216 ^{2} × π ÷ 4 ＝ 0.037 φ150　0.165 ^{2} × π ÷ 4 ＝ 0.021 φ130　0.147 ^{2} × π ÷ 4 ＝ 0.017 φ100　0.114 ^{2} × π ÷ 4 ＝ 0.010 φ 75　0.096 ^{2} × π ÷ 4 ＝ 0.007 φ 65　0.085 ^{2} × π ÷ 4 ＝ 0.006 φ 50　0.060 ^{2} × π ÷ 4 ＝ 0.003 (m^3/m)　φ250　(本)　(m^3/m)　φ200　(本)　(m^3/m) 0.056 × 1 ＋ 0.037 × 0 ＝ 0.056 (m^3/m)　φ150　(本)　(m^3/m)　φ130　(本)　(m^3/m) 0.021 × 1 ＋ 0.017 × 0 ＝ 0.021 (m^3/m)　φ100　(本)　(m^3/m)　φ75　(本)　(m^3/m) 0.010 × 0 ＋ 0.007 × 0 ＝ 0.000 (m^3/m)　φ65　(本)　(m^3/m)　φ50　(本)　(m^3/m) 0.006 × 0 ＋ 0.003 × 0 ＝ 0.000 (m^3/m)　(m^3/m)　(m^3/m)　(m^3/m)　(m^3/m) 0.056 ＋ 0.021 ＋ 0.000 ＋ 0.000 ＝ 0.077 埋戻幅1(m)　改良土高1(m)　(m^3/m)　延長(m)　×1.0 (0.672 × 0.608 ＋ × 0.000) － 0.077 管控除 (m^3/m) ＝ 0.332	0.332　m^3
埋戻工	発生土	埋戻幅(m)　延長(m)　高(m)　(m^3) 0.672 × 1.0 × 1.150 ＝ 0.773	0.773　m^3

種　別	⑤管路部A③・DP（平均）　=　0.900　m	1.0　m当たり

AR3～AR4

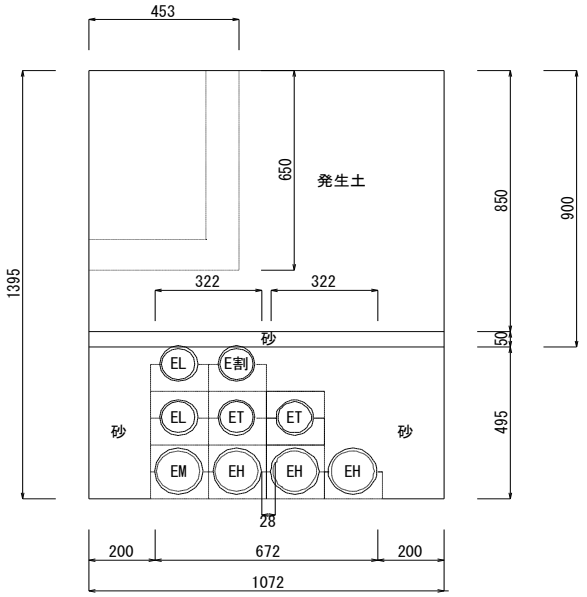

形状	径	本
φ	250	
φ	150	
φ	130	4
φ	100	5
φ	75	
φ	65	
φ	50	
計		9

軽量鋼矢板長　1.395 ＋ 0.2 ＝ 1.60 ∴ 2.00 m

工　種	規格・寸法	計　算　式	数　量
床堀工	土砂	土砂掘削深の算出 掘削深1(m)　－　舗装厚(m)　＝　土砂掘削深1(m) 1.395　－　0.000　＝　1.395 掘削深1(m)　×　掘削幅1(m)　×　延長(m)　＝　(m³) 1.395　×　1.072　×　1.000　＝　1.495 控除深(m)　×　控除幅(m)　×　延長(m)　＝　(m³) 0.650　×　0.453　×　1.000　＝　0.294 1.495　－　0.294　＝　(m³) 1.201	1.201　m³
中埋砂工 (埋戻用砂)	管天端まで	管控除面積の算出 口径(mm)　外径(m)　(m²) φ250　0.267²　×　π　÷　4　＝　0.056 φ200　0.216²　×　π　÷　4　＝　0.037 φ150　0.165²　×　π　÷　4　＝　0.021 φ130　0.147²　×　π　÷　4　＝　0.017 φ100　0.114²　×　π　÷　4　＝　0.010 φ 75　0.096²　×　π　÷　4　＝　0.007 φ 65　0.085²　×　π　÷　4　＝　0.006 φ 50　0.060²　×　π　÷　4　＝　0.003 (m³/m)　φ250　(本)　(m³/m)　φ200　(本)　(m³/m) 0.056　×　0　＋　0.037　×　0　＝　0.000 (m³/m)　φ150　(本)　(m³/m)　φ130　(本)　(m³/m) 0.021　×　0　＋　0.017　×　4　＝　0.068 (m³/m)　φ100　(本)　(m³/m)　φ75　(本)　(m³/m) 0.010　×　5　＋　0.007　×　0　＝　0.050 (m³/m)　φ65　(本)　(m³/m)　φ50　(本)　(m³/m) 0.006　×　0　＋　0.003　×　0　＝　0.000 (m³/m)　(m³/m)　(m³/m)　(m³/m)　(m³/m) 0.000　＋　0.068　＋　0.050　＋　0.000　＝　0.118 埋戻幅1(m)　改良土高1(m)　(m³/m)　延長(m)　×1.0 (　1.072　×　0.545　＋　×　0.000　)　－　0.118 管控除 (m³/m) ＝　0.466	0.466　m³
埋戻工	発生土	埋戻幅(m)　延長(m)　高(m)　(m³) 1.072　×　1.0　×　0.850　＝　0.911	0.911　m³

種　別	⑥ボディー管AD・DP　=　1.200　m	1.0　m当たり

AR3～AR4

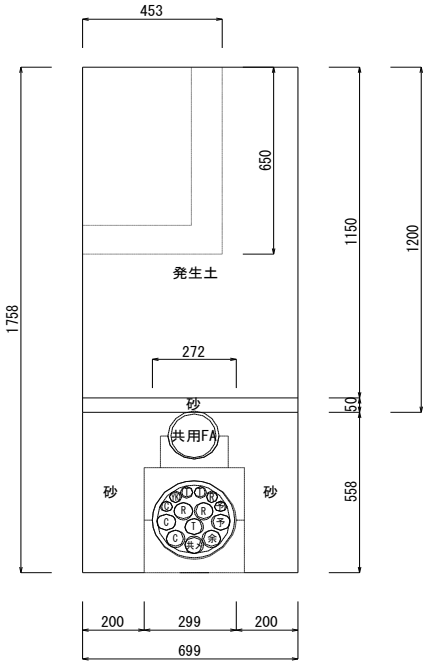

形状	径	本
φ	250	1
φ	150	1
φ	130	
φ	100	
φ	75	
φ	65	
φ	50	
計		2

軽量鋼矢板長　　1.758　+　　0.2　=　　1.96　∴　　2.00　m

工　種	規格・寸法	計　算　式	数　量
床堀工	土砂	土砂掘削深の算出 掘削深1(m)　舗装厚(m)　土砂掘削深1(m) 1.758　－　0.000　=　1.758 掘削深1(m)　掘削幅1(m)　延長(m)　(m³) 1.758　×　0.699　×　1.000　=　1.229 控除深(m)　控除幅(m)　延長(m)　(m³) 0.650　×　0.453　×　1.000　=　0.294 (m³) 1.229　－　0.294　=　0.934	0.934　m³
中埋砂工 (埋戻用砂)	管天端まで	管控除面積の算出 口径(mm)　外径(m)　(m²) φ250　0.267²　×　π　÷　4　=　0.056 φ200　0.216²　×　π　÷　4　=　0.037 φ150　0.165²　×　π　÷　4　=　0.021 φ130　0.147²　×　π　÷　4　=　0.017 φ100　0.114²　×　π　÷　4　=　0.010 φ　75　0.096²　×　π　÷　4　=　0.007 φ　65　0.085²　×　π　÷　4　=　0.006 φ　50　0.060²　×　π　÷　4　=　0.003 (m³/m)　φ250　(本)　(m³/m)　φ200　(本)　(m³/m) 0.056　×　1　+　0.037　×　0　=　0.056 (m³/m)　φ150　(本)　(m³/m)　φ130　(本)　(m³/m) 0.021　×　1　+　0.017　×　0　=　0.021 (m³/m)　φ100　(本)　(m³/m)　φ75　(本)　(m³/m) 0.010　×　0　+　0.007　×　0　=　0.000 (m³/m)　φ65　(本)　(m³/m)　φ50　(本)　(m³/m) 0.006　×　0　+　0.003　×　0　=　0.000 (m³/m)　(m³/m)　(m³/m)　(m³/m)　(m³/m) 0.056　+　0.021　+　0.000　+　0.000　=　0.077 埋戻幅1(m)　改良土高1(m)　(m³/m)　延長(m)　×1.0 (　0.699　×　0.608　+　×　0.000　)　－　0.077 管控除 (m³/m) =　0.348	0.348　m³
埋戻工	発生土	埋戻幅(m)　延長(m)　高(m)　(m³) 0.699　×　1.0　×　1.150　=　0.804	0.804　m³

種　別	⑦ボディー管AD+管路部A③・DP　=　1.200　m	1.0　m当たり

AR3～AR4

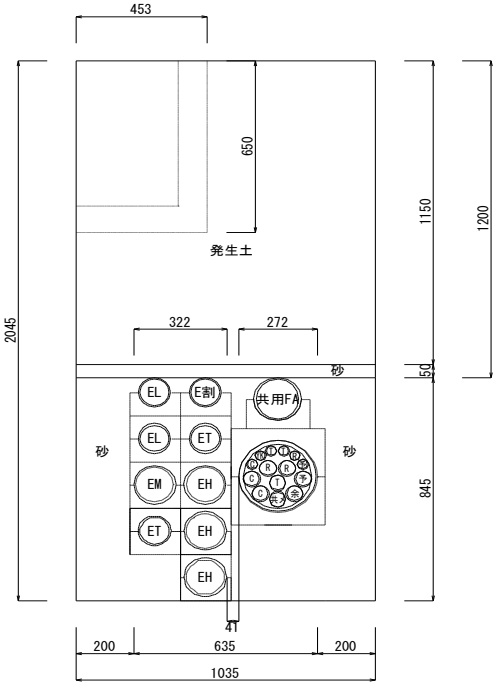

形状	径	本
φ	250	1
φ	150	1
φ	130	4
φ	100	5
φ	75	
φ	65	
φ	50	
計		11

軽量鋼矢板長　　2.045　+　　0.2　=　　2.25　∴　　2.50　m

工　種	規格・寸法	計　算　式	数　量
床堀工	土砂	土砂掘削深の算出 掘削深1(m)　鋪装厚(m)　土砂掘削深1(m) 2.045　－　0.000　=　2.045 掘削深1(m)　掘削幅1(m)　延長(m)　(m^3) 2.045　×　1.035　×　1.000　=　2.117 控除深(m)　控除幅(m)　延長(m)　(m^3) 0.650　×　0.453　×　1.000　=　0.294 (m^3) 2.117　－　0.294　=　1.822	1.822　m^3
中埋砂工 (埋戻用砂)	管天端まで	管控除面積の算出 口径(mm)　外径(m)　(m^2) φ250　0.267 ^{2}　×　π　÷　4　=　0.056 φ200　0.216 ^{2}　×　π　÷　4　=　0.037 φ150　0.165 ^{2}　×　π　÷　4　=　0.021 φ130　0.147 ^{2}　×　π　÷　4　=　0.017 φ100　0.114 ^{2}　×　π　÷　4　=　0.010 φ　75　0.096 ^{2}　×　π　÷　4　=　0.007 φ　65　0.085 ^{2}　×　π　÷　4　=　0.006 φ　50　0.060 ^{2}　×　π　÷　4　=　0.003 (m^3/m)　φ250　(本)　(m^3/m)　φ200　(本)　(m^3/m) 0.056　×　1　+　0.037　×　0　=　0.056 (m^3/m)　φ150　(本)　(m^3/m)　φ130　(本)　(m^3/m) 0.021　×　1　+　0.017　×　4　=　0.089 (m^3/m)　φ100　(本)　(m^3/m)　φ75　(本)　(m^3/m) 0.010　×　5　+　0.007　×　0　=　0.050 (m^3/m)　φ65　(本)　(m^3/m)　φ50　(本)　(m^3/m) 0.006　×　0　+　0.003　×　0　=　0.000 (m^3/m)　(m^3/m)　(m^3/m)　(m^3/m)　(m^3/m) 0.056　+　0.089　+　0.050　+　0.000　=　0.195 埋戻幅1(m)　改良土高1(m)　(m^3/m)　延長(m)　×1.0 (　1.035　×　0.895　+　×　0.000　)　－　0.195 管控除 (m^3/m) =　0.731	0.731　m^3
埋戻工	発生土	埋戻幅(m)　延長(m)　高(m)　(m^3) 1.035　×　1.0　×　1.150　=　1.190	1.190　m^3

種　別	⑧ボディー管AD+管路部A③・DP　=　1.200　m	1.0　m当たり

AR3～AR4

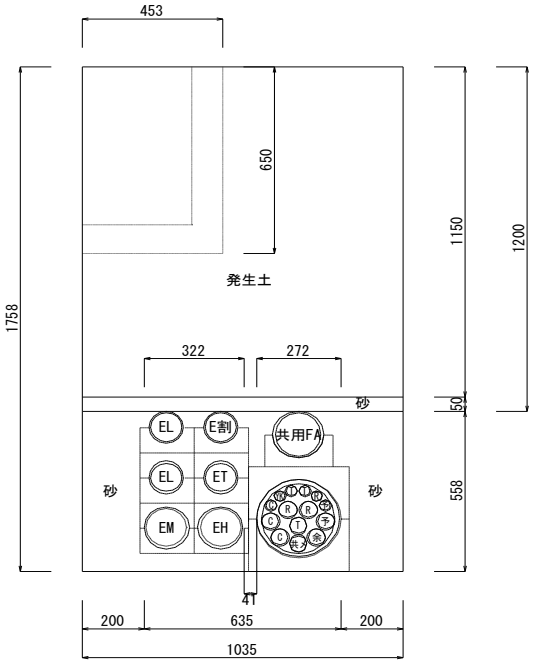

形状	径	本
φ	250	1
φ	150	1
φ	130	2
φ	100	4
φ	75	
φ	65	
φ	50	
計		8

軽量鋼矢板長　　1.758　+　　0.2　=　　1.96　∴　　2.50　m

工　種	規格・寸法	計　算　式	数　量
床堀工	土砂	土砂掘削深の算出 掘削深1(m)　－　舗装厚(m)　=　土砂掘削深1(m) 1.758　－　0.000　=　1.758 掘削深1(m)　×　掘削幅1(m)　×　延長(m)　=　(m³) 1.758　×　1.035　×　1.000　=　1.820 控除深(m)　×　控除幅(m)　×　延長(m)　=　(m³) 0.650　×　0.453　×　1.000　=　0.294 (m³) 1.820　－　0.294　=　1.525	1.525　m³
中埋砂工 (埋戻用砂)	管天端まで	管控除面積の算出 口径(mm)　外径(m)　(m²) φ250　0.267²　×　π　÷　4　=　0.056 φ200　0.216²　×　π　÷　4　=　0.037 φ150　0.165²　×　π　÷　4　=　0.021 φ130　0.147²　×　π　÷　4　=　0.017 φ100　0.114²　×　π　÷　4　=　0.010 φ　75　0.096²　×　π　÷　4　=　0.007 φ　65　0.085²　×　π　÷　4　=　0.006 φ　50　0.060²　×　π　÷　4　=　0.003 (m³/m)　φ250　(本)　(m³/m)　φ200　(本)　(m³/m) 0.056　×　1　+　0.037　×　0　=　0.056 (m³/m)　φ150　(本)　(m³/m)　φ130　(本)　(m³/m) 0.021　×　1　+　0.017　×　2　=　0.055 (m³/m)　φ100　(本)　(m³/m)　φ75　(本)　(m³/m) 0.010　×　4　+　0.007　×　0　=　0.040 (m³/m)　φ65　(本)　(m³/m)　φ50　(本)　(m³/m) 0.006　×　0　+　0.003　×　0　=　0.000 (m³/m)　(m³/m)　(m³/m)　(m³/m)　(m³/m) 0.056　+　0.055　+　0.040　+　0.000　=　0.151 埋戻幅1(m)　改良土高1(m)　(m³/m)　延長(m)　×1.0 (　1.035　×　0.608　+　×　0.000　)　－　0.151 管控除 (m³/m) =　0.478	0.478　m³
埋戻工	発生土	埋戻幅(m)　延長(m)　高(m)　(m³) 1.035　×　1.0　×　1.150　=　1.190	1.190　m³

種　別	⑨管路部A③･DP(平均)　=　0.920　m	1.0　m当たり

AR3～AR4

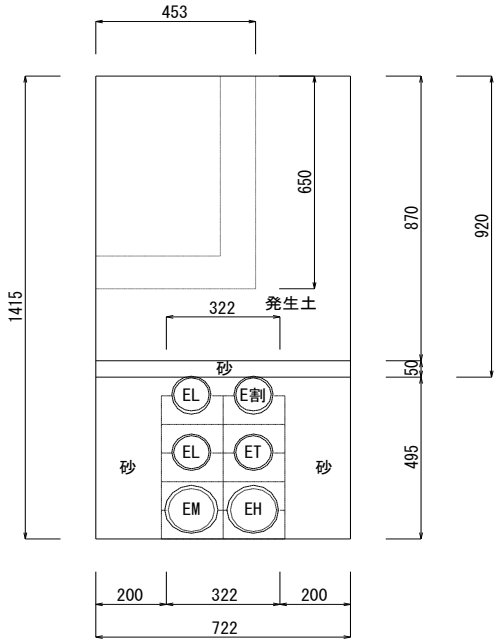

形状	径	本
φ	250	
φ	150	
φ	130	2
φ	100	4
φ	75	
φ	65	
φ	50	
計		6

軽量鋼矢板長　　1.415　+　　0.2　=　　1.62　∴　　2.00　m

工　種	規格･寸法	計　算　式	数　量
床堀工	土砂	土砂掘削深の算出 掘削深1(m)　1.415　−　舗装厚(m)　0.000　=　土砂掘削深1(m)　1.415 掘削深1(m)　1.415　×　掘削幅1(m)　0.722　×　延長(m)　1.000　=　1.022 (m³) 控除深(m)　0.650　×　控除幅(m)　0.453　×　延長(m)　1.000　=　0.294 (m³) 1.022　−　0.294　=　0.727 (m³)	0.727　m³
中埋砂工 (埋戻用砂)	管天端まで	管控除面積の算出 口径(mm)　外径(m)　(m²) φ250　0.267²　×　π　÷　4　=　0.056 φ200　0.216²　×　π　÷　4　=　0.037 φ150　0.165²　×　π　÷　4　=　0.021 φ130　0.147²　×　π　÷　4　=　0.017 φ100　0.114²　×　π　÷　4　=　0.010 φ 75　0.096²　×　π　÷　4　=　0.007 φ 65　0.085²　×　π　÷　4　=　0.006 φ 50　0.060²　×　π　÷　4　=　0.003 (m³/m)　φ250　(本)　(m³/m)　φ200　(本)　(m³/m) 0.056　×　0　+　0.037　×　0　=　0.000 (m³/m)　φ150　(本)　(m³/m)　φ130　(本)　(m³/m) 0.021　×　0　+　0.017　×　2　=　0.034 (m³/m)　φ100　(本)　(m³/m)　φ75　(本)　(m³/m) 0.010　×　4　+　0.007　×　0　=　0.040 (m³/m)　φ65　(本)　(m³/m)　φ50　(本)　(m³/m) 0.006　×　0　+　0.003　×　0　=　0.000 (m³/m)　(m³/m)　(m³/m)　(m³/m)　(m³/m) 0.000　+　0.034　+　0.040　+　0.000　=　0.074 埋戻幅1(m)　改良土高1(m)　(m³/m)　延長(m)　×1.0 (　0.722　×　0.545　+　×　0.000　)　−　0.074 管控除 (m³/m) =　0.319	0.319　m³
埋戻工	発生土	埋戻幅(m)　延長(m)　高(m)　(m³) 0.722　×　1.0　×　0.870　=　0.628	0.628　m³

種　別	⑩ボディー管AD・DP　=　1.200　m	1.0　m当たり

AR3～AR4

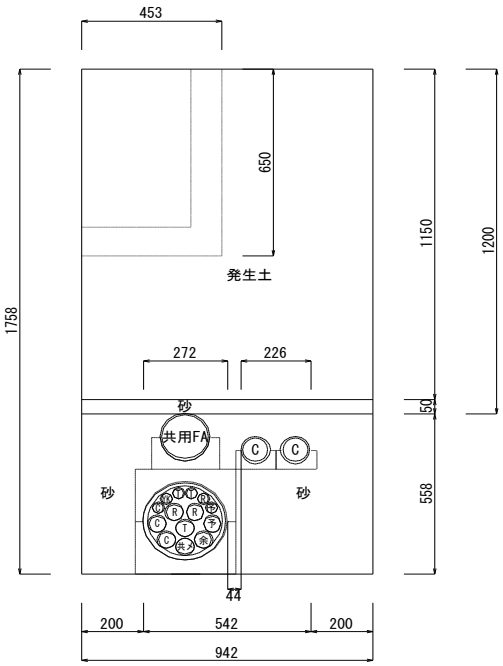

形状	径	本
φ	250	1
φ	150	1
φ	130	
φ	100	
φ	75	2
φ	65	
φ	50	
計		4

軽量鋼矢板長　　1.758　+　　0.2　=　　1.96　∴　　2.00　m

工　種	規格・寸法	計　算　式	数　量
床堀工	土砂	土砂掘削深の算出 掘削深1(m)　舗装厚(m)　土砂掘削深1(m) 1.758　－　0.000　=　1.758 掘削深1(m)　掘削幅1(m)　延長(m)　(m^3) 1.758　×　0.942　×　1.000　=　1.656 控除深(m)　控除幅(m)　延長(m)　(m^3) 0.650　×　0.453　×　1.000　=　0.294 (m^3) 1.656　－　0.294　=　1.362	1.362　m^3
中埋砂工 (埋戻用砂)	管天端まで	管控除面積の算出 口径(mm)　外径(m)　(m^2) φ250　0.267 ^{2}　×　π　÷　4　=　0.056 φ200　0.216 ^{2}　×　π　÷　4　=　0.037 φ150　0.165 ^{2}　×　π　÷　4　=　0.021 φ130　0.147 ^{2}　×　π　÷　4　=　0.017 φ100　0.114 ^{2}　×　π　÷　4　=　0.010 φ　75　0.096 ^{2}　×　π　÷　4　=　0.007 φ　65　0.085 ^{2}　×　π　÷　4　=　0.006 φ　50　0.060 ^{2}　×　π　÷　4　=　0.003 (m^3/m)　φ250　(本)　(m^3/m)　φ200　(本)　(m^3/m) 0.056　×　1　+　0.037　×　0　=　0.056 (m^3/m)　φ150　(本)　(m^3/m)　φ130　(本)　(m^3/m) 0.021　×　1　+　0.017　×　0　=　0.021 (m^3/m)　φ100　(本)　(m^3/m)　φ75　(本)　(m^3/m) 0.010　×　0　+　0.007　×　2　=　0.014 (m^3/m)　φ65　(本)　(m^3/m)　φ50　(本)　(m^3/m) 0.006　×　0　+　0.003　×　0　=　0.000 (m^3/m)　(m^3/m)　(m^3/m)　(m^3/m)　(m^3/m) 0.056　+　0.021　+　0.014　+　0.000　=　0.091 埋戻幅1(m)　改良土高1(m)　(m^3/m)　延長(m)　×1.0 (　0.942　×　0.608　+　×　0.000　)　－　0.091 管控除 (m^3/m) =　0.482	0.482　m^3
埋戻工	発生土	埋戻幅(m)　延長(m)　高(m)　(m^3) 0.942　×　1.0　×　1.150　=　1.083	1.083　m^3

種　別	⑪管路部A③・DP(平均)　=　0.920　m	1.0　m当たり

AR4～AR5

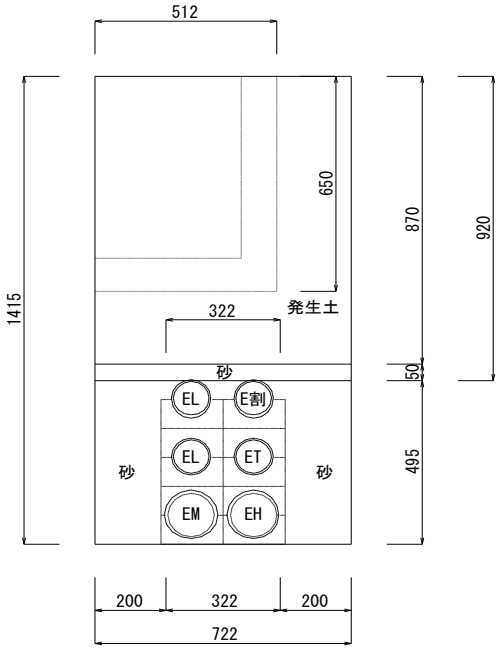

形状	径	本
φ	250	
φ	150	
φ	130	2
φ	100	4
φ	75	
φ	65	
φ	50	
計		6

軽量鋼矢板長　1.415 ＋ 0.2 ＝ 1.62 ∴ 2.00 m

工　種	規格・寸法	計　算　式	数　量
床堀工	土砂	土砂掘削深の算出 掘削深1(m)　舗装厚(m)　土砂掘削深1(m) 1.415 － 0.000 ＝ 1.415 掘削深1(m)　掘削幅1(m)　延長(m)　(m^3) 1.415 × 0.722 × 1.000 ＝ 1.022 控除深(m)　控除幅(m)　延長(m)　(m^3) 0.650 × 0.512 × 1.000 ＝ 0.333 (m^3) 1.022 － 0.333 ＝ 0.689	0.689　m^3
中埋砂工 (埋戻用砂)	管天端まで	管控除面積の算出 口径(mm)　外径(m)　(m^2) φ250　0.267 ^{2} × π ÷ 4 ＝ 0.056 φ200　0.216 ^{2} × π ÷ 4 ＝ 0.037 φ150　0.165 ^{2} × π ÷ 4 ＝ 0.021 φ130　0.147 ^{2} × π ÷ 4 ＝ 0.017 φ100　0.114 ^{2} × π ÷ 4 ＝ 0.010 φ 75　0.096 ^{2} × π ÷ 4 ＝ 0.007 φ 65　0.085 ^{2} × π ÷ 4 ＝ 0.006 φ 50　0.060 ^{2} × π ÷ 4 ＝ 0.003 (m^3/m)　φ250　(本)　(m^3/m)　φ200　(本)　(m^3/m) 0.056 × 0 ＋ 0.037 × 0 ＝ 0.000 (m^3/m)　φ150　(本)　(m^3/m)　φ130　(本)　(m^3/m) 0.021 × 0 ＋ 0.017 × 2 ＝ 0.034 (m^3/m)　φ100　(本)　(m^3/m)　φ75　(本)　(m^3/m) 0.010 × 4 ＋ 0.007 × 0 ＝ 0.040 (m^3/m)　φ65　(本)　(m^3/m)　φ50　(本)　(m^3/m) 0.006 × 0 ＋ 0.003 × 0 ＝ 0.000 (m^3/m)　(m^3/m)　(m^3/m)　(m^3/m)　(m^3/m) 0.000 ＋ 0.034 ＋ 0.040 ＋ 0.000 ＝ 0.074 埋戻幅1(m)　改良土高1(m)　(m^3/m)　延長(m)　×1.0 (0.722 × 0.545 ＋ × 0.000) － 0.074 管控除 (m^3/m) ＝ 0.319	0.319　m^3
埋戻工	発生土	埋戻幅(m)　延長(m)　高(m)　(m^3) 0.722 × 1.0 × 0.870 ＝ 0.628	0.628　m^3

種　別	⑫ボディー管AD・DP　=　1.200　m	1.0　m当たり

AR4～AR5

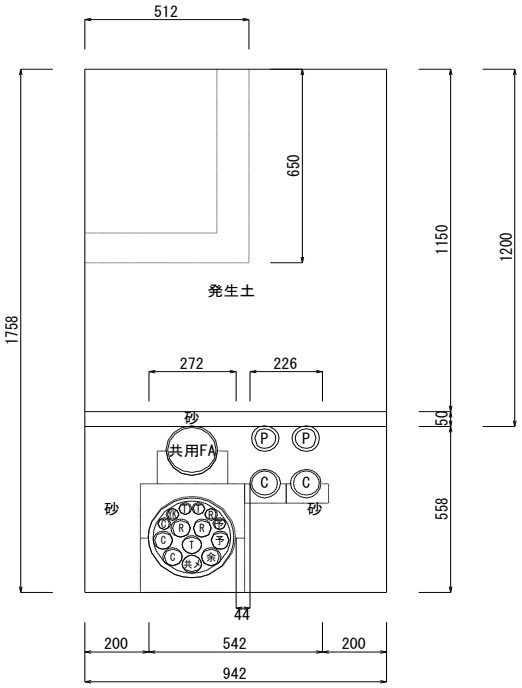

形状	径	本
φ	250	1
φ	150	1
φ	130	
φ	100	
φ	75	2
φ	65	2
φ	50	
計		6

軽量鋼矢板長　　1.758　+　　0.2　=　　1.96　∴　　2.00　m

工　種	規格・寸法	計　算　式	数　量
床堀工	土砂	土砂掘削深の算出 掘削深1(m)　1.758　−　舗装厚(m)　0.000　=　土砂掘削深1(m)　1.758 掘削深1(m)　1.758　×　掘削幅1(m)　0.942　×　延長(m)　1.000　=　1.656 (m³) 控除深(m)　0.650　×　控除幅(m)　0.512　×　延長(m)　1.000　=　0.333 (m³) 1.656　−　0.333　=　1.323 (m³)	1.323　m³
中埋砂工 (埋戻用砂)	管天端まで	管控除面積の算出 口径(mm)　外径(m)　(m²) φ250　0.267²　×　π　÷　4　=　0.056 φ200　0.216²　×　π　÷　4　=　0.037 φ150　0.165²　×　π　÷　4　=　0.021 φ130　0.147²　×　π　÷　4　=　0.017 φ100　0.114²　×　π　÷　4　=　0.010 φ 75　0.096²　×　π　÷　4　=　0.007 φ 65　0.085²　×　π　÷　4　=　0.006 φ 50　0.060²　×　π　÷　4　=　0.003 (m³/m)　φ250　(本)　(m³/m)　φ200　(本)　(m³/m) 0.056　×　1　+　0.037　×　0　=　0.056 (m³/m)　φ150　(本)　(m³/m)　φ130　(本)　(m³/m) 0.021　×　1　+　0.017　×　0　=　0.021 (m³/m)　φ100　(本)　(m³/m)　φ75　(本)　(m³/m) 0.010　×　0　+　0.007　×　2　=　0.014 (m³/m)　φ65　(本)　(m³/m)　φ50　(本)　(m³/m) 0.006　×　2　+　0.003　×　0　=　0.012 (m³/m)　(m³/m)　(m³/m)　(m³/m)　(m³/m) 0.056　+　0.021　+　0.014　+　0.012　=　0.103 埋戻幅1(m)　改良土高1(m)　(m³/m)　延長(m)　×1.0 (　0.942　×　0.608　+　×　0.000　)　−　0.103 管控除 (m³/m) =　0.470	0.470　m³
埋戻工	発生土	埋戻幅(m)　延長(m)　高(m)　(m³) 0.942　×　1.0　×　1.150　=　1.083	1.083　m³

種　別	⑬ボディー管AD+管路部A③・DP　=　1.200　m	1.0　m当たり

AR4～AR5

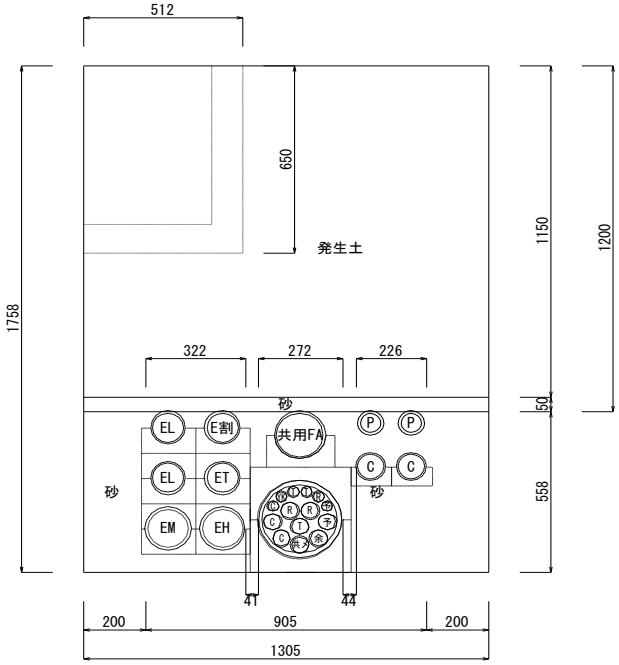

形状	径	本
φ	250	1
φ	150	1
φ	130	2
φ	100	4
φ	75	2
φ	65	2
φ	50	
計		12

軽量鋼矢板長　　1.758　+　　0.2 =　　1.96 ∴　　2.00 m

工　種	規格・寸法	計　算　式	数　量
床堀工	土砂	土砂掘削深の算出 掘削深1(m)　舗装厚(m)　土砂掘削深1(m) 1.758 − 0.000 = 1.758 掘削深1(m)　掘削幅1(m)　延長(m)　(m³) 1.758 × 1.305 × 1.000 = 2.294 控除深(m)　控除幅(m)　延長(m)　(m³) 0.650 × 0.512 × 1.000 = 0.333 (m³) 2.294 − 0.333 = 1.961	1.961　m³
中埋砂工 (埋戻用砂)	管天端まで	管控除面積の算出 口径(mm)　外径(m)　(m²) φ250　0.267²　×　π　÷　4　=　0.056 φ200　0.216²　×　π　÷　4　=　0.037 φ150　0.165²　×　π　÷　4　=　0.021 φ130　0.147²　×　π　÷　4　=　0.017 φ100　0.114²　×　π　÷　4　=　0.010 φ 75　0.096²　×　π　÷　4　=　0.007 φ 65　0.085²　×　π　÷　4　=　0.006 φ 50　0.060²　×　π　÷　4　=　0.003 (m³/m)　φ250　(本)　(m³/m)　φ200　(本)　(m³/m) 0.056　×　1　+　0.037　×　0　=　0.056 (m³/m)　φ150　(本)　(m³/m)　φ130　(本)　(m³/m) 0.021　×　1　+　0.017　×　2　=　0.055 (m³/m)　φ100　(本)　(m³/m)　φ75　(本)　(m³/m) 0.010　×　4　+　0.007　×　2　=　0.054 (m³/m)　φ65　(本)　(m³/m)　φ50　(本)　(m³/m) 0.006　×　2　+　0.003　×　0　=　0.012 (m³/m)　(m³/m)　(m³/m)　(m³/m)　(m³/m) 0.056　+　0.055　+　0.054　+　0.012　=　0.177 埋戻幅1(m)　改良土高1(m)　(m³/m)　延長(m)　×1.0 (　1.305　×　0.608　+　×　0.000　)　−　0.177 管控除 (m³/m) =　0.616	0.616　m³
埋戻工	発生土	埋戻幅(m)　延長(m)　高(m)　(m³) 1.305　×　1.0　×　1.150　=　1.501	1.501　m³

種　別	(E引φ100×1・DP=0.70)	1.0　m当たり

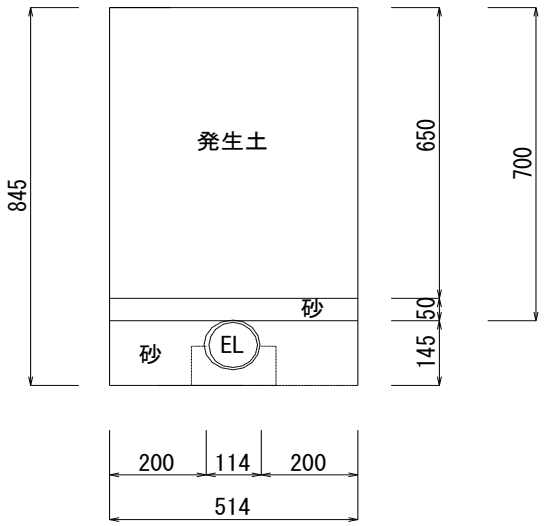

工　種	規格・寸法	計　算　式	数　量
床堀工	土砂	土砂掘削深の算出 掘削深1(m) − 舗装厚(m) = 土砂掘削深1(m) 0.000 掘削深1(m) × 掘削幅1(m) × 延長(m) = (m³) 0.845 × 0.514 × 1.000 = 0.434 掘削深2(m) × 掘削幅2(m) × 延長(m) = (m³) × × 1.000 = 0.000 (m³) 0.434 + 0.000 = 0.434	0.434　m³
中埋砂工 (埋戻用砂)	管天端まで	管控除面積の算出 口径(mm)　外径(m)　(m²) φ250　0.267²　×　π　÷　4　=　0.056 φ200　0.216²　×　π　÷　4　=　0.037 φ150　0.165²　×　π　÷　4　=　0.021 φ130　0.147²　×　π　÷　4　=　0.017 φ100　0.114²　×　π　÷　4　=　0.010 φ　75　0.096²　×　π　÷　4　=　0.007 φ　50　0.06²　×　π　÷　4　=　0.003 (m³/m)　φ250　(本)　(m³/m)　φ200　(本)　(m³/m) 0.056　×　+　0.037　×　=　0.000 (m³/m)　φ150　(本)　(m³/m)　φ130　(本)　(m³/m) 0.021　×　+　0.017　×　=　0.000 (m³/m)　φ100　(本)　(m³/m)　φ75　(本)　(m³/m) 0.010　×　1　+　0.007　×　=　0.010 (m³/m)　φ50　(本)　(m³/m) 0.003　×　=　0.000 (m³/m)　(m³/m)　(m³/m)　(m³/m)　(m³/m) 0.000　+　0.000　+　0.010　+　0.000　=　0.010 埋戻幅1(m)　改良土高1(m)　(m³/m)　延長(m)　×1.0 (　0.514　×　0.195　+　0.000　×　0.000　)　−　0.010 管控除 (m³/m) =　0.090	0.090　m³
埋戻工	発生土	埋戻幅(m)　延長(m)　高(m)　(m³) 0.514　×　1.0　×　0.650　=　0.334	0.334　m³

種　別	(E引φ100×1・DP=1.69)	1.0　m当たり

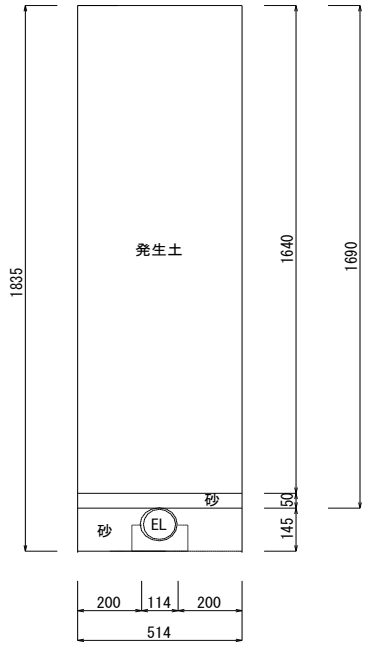

工　種	規格・寸法	計　算　式	数　量
床堀工	土砂	土砂掘削深の算出 掘削深1(m) − 舗装厚(m) = 土砂掘削深1(m) 0.000 掘削深1(m) × 掘削幅1(m) × 延長(m) = (m³) 1.835 × 0.514 × 1.000 = 0.943 掘削深2(m) × 掘削幅2(m) × 延長(m) = (m³) × × 1.000 = 0.000 (m³) 0.943 + 0.000 = 0.943	0.943　m³
中埋砂工 (埋戻用砂)	管天端まで	管控除面積の算出 口径(mm)　外径(m)　(m²) φ250　0.267²　×　π　÷　4　=　0.056 φ200　0.216²　×　π　÷　4　=　0.037 φ150　0.165²　×　π　÷　4　=　0.021 φ130　0.147²　×　π　÷　4　=　0.017 φ100　0.114²　×　π　÷　4　=　0.010 φ　75　0.096²　×　π　÷　4　=　0.007 φ　50　0.06²　×　π　÷　4　=　0.003 (m³/m)　φ250　(本)　(m³/m)　φ200　(本)　(m³/m) 0.056　×　+　0.037　×　=　0.000 (m³/m)　φ150　(本)　(m³/m)　φ130　(本)　(m³/m) 0.021　×　+　0.017　×　=　0.000 (m³/m)　φ100　(本)　(m³/m)　φ75　(本)　(m³/m) 0.010　×　1　+　0.007　×　=　0.010 (m³/m)　φ50　(本)　(m³/m) 0.003　×　=　0.000 (m³/m)　(m³/m)　(m³/m)　(m³/m)　(m³/m) 0.000　+　0.000　+　0.010　+　0.000　=　0.010 埋戻幅1(m)　改良土高1(m)　(m³/m)　延長(m)　×1.0 (　0.514　×　0.195　+　0.000　×　0.000　)　−　0.010 管控除 (m³/m) =　0.090	0.090　m³
埋戻工	発生土	埋戻幅(m)　延長(m)　高(m)　(m³) 0.514　×　1.0　×　1.640　=　0.843	0.843　m³

種　別	（φ75×1・DP=1.20）	1.0　m当たり

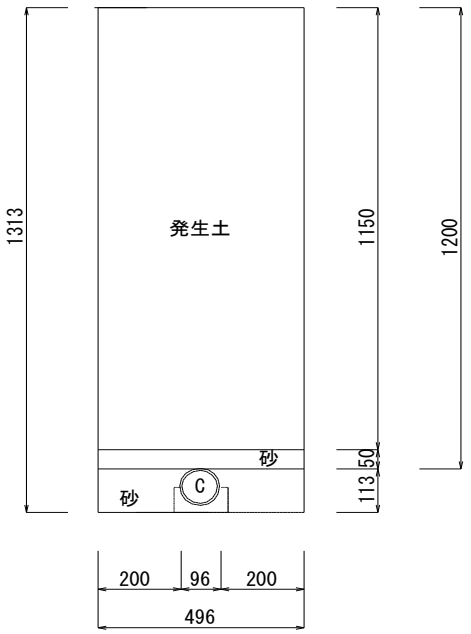

工　種	規格・寸法	計　算　式	数　量
床堀工	土砂	土砂掘削深の算出 掘削深1(m) − 舗装厚(m) = 土砂掘削深1(m) 0.000 掘削深1(m) × 掘削幅1(m) × 延長(m) = (m³) 1.313 × 0.496 × 1.000 = 0.651 掘削深2(m) × 掘削幅2(m) × 延長(m) = (m³) × × 1.000 = 0.000 (m³) 0.651 + 0.000 = 0.651	0.651　m³
中埋砂工 (埋戻用砂)	管天端まで	管控除面積の算出 口径(mm)　外径(m)　(m²) φ250　0.267² × π ÷ 4 = 0.056 φ200　0.216² × π ÷ 4 = 0.037 φ150　0.165² × π ÷ 4 = 0.021 φ130　0.147² × π ÷ 4 = 0.017 φ100　0.114² × π ÷ 4 = 0.010 φ 75　0.096² × π ÷ 4 = 0.007 φ 50　0.06² × π ÷ 4 = 0.003 (m³/m)　φ250　(本)　(m³/m)　φ200　(本)　(m³/m) 0.056 × + 0.037 × = 0.000 (m³/m)　φ150　(本)　(m³/m)　φ130　(本)　(m³/m) 0.021 × + 0.017 × = 0.000 (m³/m)　φ100　(本)　(m³/m)　φ75　(本)　(m³/m) 0.010 × 0 + 0.007 × 1 = 0.007 (m³/m)　φ50　(本)　(m³/m) 0.003 × = 0.000 (m³/m)　(m³/m)　(m³/m)　(m³/m)　(m³/m) 0.000 + 0.000 + 0.007 + 0.000 = 0.007 埋戻幅1(m)　改良土高1(m)　(m³/m)　延長(m)　×1.0 (0.496 × 0.163 + 0.000 ×) − 0.007 管控除 (m³/m) = 0.074	0.074　m³
埋戻工	発生土	埋戻幅(m)　延長(m)　高(m)　(m³) 0.496 × 1.0 × 1.150 = 0.570	0.570　m³

種　別	(E連φ130×2・φ100×1・DP=0.70)	1.0　m当たり

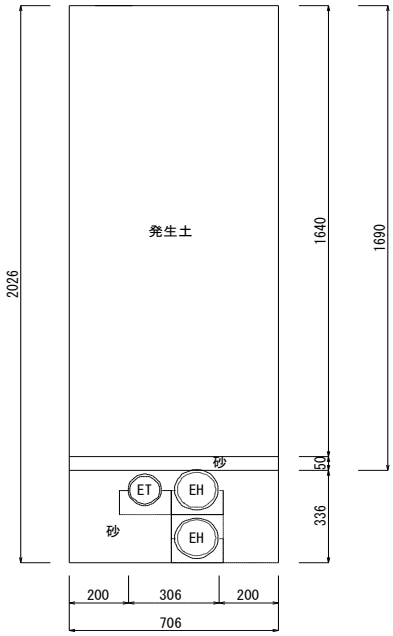

工　種	規格・寸法	計　算　式	数　量
床堀工	土砂	土砂掘削深の算出 掘削深1(m) − 舗装厚(m) = 土砂掘削深1(m) 0.000 掘削深1(m) × 掘削幅1(m) × 延長(m) = (m³) 2.026 × 0.706 × 1.000 = 1.430 掘削深2(m) × 掘削幅2(m) × 延長(m) = (m³) × × 1.000 = 0.000 (m³) 1.430 + 0.000 = 1.430	1.430　m³
中埋砂工 (埋戻用砂)	管天端まで	管控除面積の算出 口径(mm)　外径(m)　(m²) φ250　0.267²　×　π　÷　4　=　0.056 φ200　0.216²　×　π　÷　4　=　0.037 φ150　0.165²　×　π　÷　4　=　0.021 φ130　0.147²　×　π　÷　4　=　0.017 φ100　0.114²　×　π　÷　4　=　0.010 φ　75　0.096²　×　π　÷　4　=　0.007 φ　50　0.06²　×　π　÷　4　=　0.003 (m³/m)　φ250　(本)　(m³/m)　φ200　(本)　(m³/m) 0.056　×　+　0.037　×　=　0.000 (m³/m)　φ150　(本)　(m³/m)　φ130　(本)　(m³/m) 0.021　×　+　0.017　×　2　=　0.034 (m³/m)　φ100　(本)　(m³/m)　φ75　(本)　(m³/m) 0.010　×　1　+　0.007　×　=　0.010 (m³/m)　φ50　(本)　(m³/m) 0.003　×　=　0.000 (m³/m)　(m³/m)　(m³/m)　(m³/m)　(m³/m) 0.000　+　0.034　+　0.010　+　0.000　=　0.044 埋戻幅1(m)　改良土高1(m)　(m³/m)　延長(m)　×1.0 (　0.706　×　0.386　+　0.000　×　0.000　)　−　0.044 管控除 (m³/m) =　0.229	0.229　m³
埋戻工	発生土	埋戻幅(m)　延長(m)　高(m)　(m³) 0.706　×　1.0　×　1.640　=　1.158	1.158　m³

種　別	（T連φ75×1・歩道部・DP=1.69）	1.0　m当たり

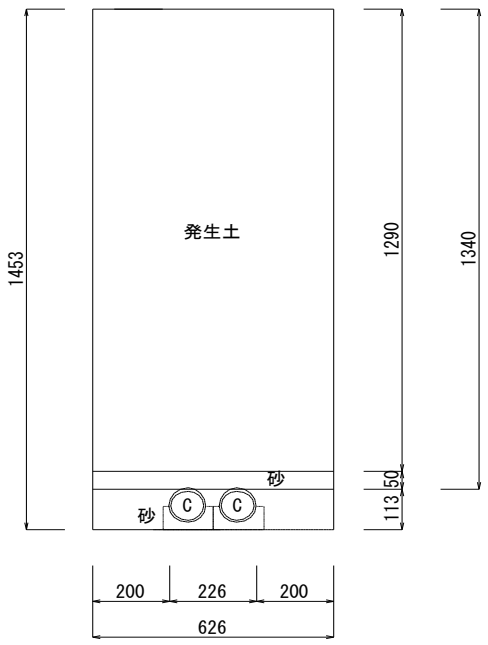

工　種	規格・寸法	計　算　式	数　量
床堀工	土砂	土砂掘削深の算出 掘削深1(m) − 舗装厚(m) = 土砂掘削深1(m) 0.000 掘削深1(m) × 掘削幅1(m) × 延長(m) = (m³) 1.453 × 0.626 × 1.000 = 0.910 掘削深2(m) × 掘削幅2(m) × 延長(m) = (m³) × × 1.000 = 0.000 (m³) 0.910 + 0.000 = 0.910	0.910　m³
中埋砂工 (埋戻用砂)	管天端まで	管控除面積の算出 口径(mm)　外径(m)　(m²) φ250　0.267²　×　π　÷　4　=　0.056 φ200　0.216²　×　π　÷　4　=　0.037 φ150　0.165²　×　π　÷　4　=　0.021 φ130　0.147²　×　π　÷　4　=　0.017 φ100　0.114²　×　π　÷　4　=　0.010 φ　75　0.096²　×　π　÷　4　=　0.007 φ　50　0.06²　×　π　÷　4　=　0.003 (m³/m)　φ250　(本)　(m³/m)　φ200　(本)　(m³/m) 0.056　×　+　0.037　×　=　0.000 (m³/m)　φ150　(本)　(m³/m)　φ130　(本)　(m³/m) 0.021　×　+　0.017　×　=　0.000 (m³/m)　φ100　(本)　(m³/m)　φ75　(本)　(m³/m) 0.010　×　+　0.007　×　2　=　0.014 (m³/m)　φ50　(本)　(m³/m) 0.003　×　=　0.000 (m³/m)　(m³/m)　(m³/m)　(m³/m)　(m³/m) 0.000　+　0.000　+　0.014　+　0.000　=　0.014 埋戻幅1(m)　改良土高1(m)　(m³/m)　延長(m)　×1.0 (　0.626　×　0.163　+　0.000　×　0.000　)　−　0.014 管控除 (m³/m) =　0.088	0.088　m³
埋戻工	発生土	埋戻幅(m)　延長(m)　高(m)　(m³) 0.626　×　1.0　×　1.290　=　0.808	0.808　m³

電線共同溝工数量集計表

種　別	細　別	規　格	単位	数　量	摘　要
管路工(管路部)	埋設管路 (電力管)	RR-ECVP φ130 有効長=5.0m 直管	m	87.72	
		RR-ECVP φ130 有効長=1.0m 曲管	m	25.44	
		RR-ECVP φ100 有効長=5.0m 直管	m	173.92	
		RR-ECVP φ100 有効長=1.0m 曲管	m	50.88	
	埋設管路 (電力管付属品)	CCVP φ130 ﾀﾞｸﾄｽﾘｰﾌﾞ	個	14	
		管枕 φ130 ECVP	個	152	
		CCVP φ100 ﾀﾞｸﾄｽﾘｰﾌﾞ	個	27	
		管枕 φ100 ECVP	個	212	
		ﾀﾞｸﾄｽﾘｰﾌﾞ 取付	箇所	41	
	埋設管路 (通信管)	ﾎﾞﾃﾞｨ管VPφ250 L=5.0m　直管	m	55.64	
		ﾎﾞﾃﾞｨ管VPφ250 L=1.0m　曲管	m	4.00	
		FA管VPφ150 L=5.0m　直管	m	56.15	
		FA管VPφ150 L=1.0m　曲管	m	4.00	
	埋設管路 (通信管付属品)	ﾛｰﾀｽ管VPφ250 起点(ボルト固定式)	個	1	
		ﾛｰﾀｽ管VPφ250 終点(ボルト固定式)	個	1	
		ｽﾗｲﾄﾞ管VPφ250 φ250	個	1	
		ﾎﾞﾃﾞｨ管　φ250 ﾀﾞｸﾄｽﾘｰﾌﾞ　ｲﾝｻｰﾄ付	個	2	
		管枕 ﾎﾞﾃﾞｨ管　φ250	個	66	
		共用FA用ﾔﾘﾄﾘ継手 VPφ150	個	1	
		FA管VPφ150 ﾀﾞｸﾄｽﾘｰﾌﾞ	個	3	
		管枕 φ150 FA管	個	33	
		PVφ75 ﾀﾞｸﾄｽﾘｰﾌﾞ	個	12	
		PVφ50 ﾀﾞｸﾄｽﾘｰﾌﾞ	個	5	
		ﾀﾞｸﾄｽﾘｰﾌﾞ 取付	箇所	22	
	埋設管路 (連系・引込管)	RR-ECVP φ130 有効長=5.0m 直管	m	23.07	
		RR-ECVP φ130 有効長=1.0m 曲管	m	15.90	

電線共同溝工数量集計表

種　別	細　別	規　格	単位	数　量	摘　要
		RR-ECVP φ100 有効長=5.0m 直管	m	16.55	
		RR-ECVP φ100 有効長=1.0m 曲管	m	12.39	
		PV φ75 有効長=5.0m 直管	m	35.34	
		PV φ75 有効長=1.0m 曲管	m	15.52	
		FEP φ65	m	44.19	警察感知器
	管路埋設 （連系・引込管付属品）	CCVP φ130 ﾀﾞｸﾄｽﾘｰﾌﾞ	個	4	
		管枕 φ130 ECVP	個	56	
		CCVP φ100 ﾀﾞｸﾄｽﾘｰﾌﾞ	個	11	
		管枕 φ100 ECVP	個	70	
		PV φ75 ﾀﾞｸﾄｽﾘｰﾌﾞ	箇所	7	
		管枕 PVφ75	箇所	22	
		PV φ75 分岐管	箇所	4	
		PV φ75 分散管	箇所	6	
		PV φ50 ﾀﾞｸﾄｽﾘｰﾌﾞ	箇所	3	
		FEPφ65 ベルマウス	個	2	警察感知器
		FEPφ50 ベルマウス	個	1	照明用
		ﾀﾞｸﾄｽﾘｰﾌﾞ 取付	箇所	24	

電 力 用 管 路 （ECVPφ130） 数 量 計 算 書 （電力部）

特殊部番号		管路		管路長（m）					ﾀﾞｸﾄｽﾘｰﾌﾞ	管枕			
										φ130用			
		形態	条数		管延長	直管部	直管部（実延長）	曲管部（実延長）	総数	個数	直管部	曲管部	総数
朝日町通り線													
AR2～AR3		管路部A③ EHφ130×2	2		(55.400) 27.700	(50.380) 25.190	(49.160) 24.580	(5.020) 2.510	4	4	13	3	64
AR3～AR4		管路部A③ EHφ130×2	2		(39.860) 19.930	(27.040) 13.520	(26.430) 13.215	(12.820) 6.410	2	4	7	7	56
AR4～AR5		管路部A③ EHφ130×2	2		(20.340) 10.170	(12.740) 6.370	(12.130) 6.065	(7.600) 3.800	2	4	4	4	32
AL4～AR2		道路横断部A1	3						3				
AL7～AR5		道路横断部A2	3						3				
	計				(115.600) 57.800	(90.160) 45.080	(87.720) 43.860	(25.440) 12.720	14				152

	ﾀﾞｸﾄｽﾘｰﾌﾞ長	控除延長(ﾀﾞ)
長さ（m）	0.450	0.305

直管部(実延長)=直管部-控除延長(ﾀﾞ)×本数分

管枕=単位断面個数×(直管部/2.0m+曲管部(実延長)/1.0m：各々切上げ)

電 力 用 管 路 （ECVPφ100） 数 量 計 算 書 （電力部）

特殊部番号		管路			管路長 （m）				ﾀﾞｸﾄｽﾘｰﾌﾞ	管枕			
										φ100用			
		形 態	条数		管延長	直管部	直管部（実延長）	曲管部（実延長）	総数	個数	直管部	曲管部	総数
朝日町通り線													
AR2～AR3		管路部A③ ELφ100×3	3		(83.100) 27.700	(75.570) 25.190	(73.740) 24.580	(7.530) 2.510	6	3	13	3	48
AR3～AR4		管路部A③ ELφ100×3	3		(59.790) 19.930	(40.560) 13.520	(39.035) 13.012	(19.230) 6.410	5	3	7	7	42
AR4～AR5		管路部A③ ELφ100×3	3		(30.510) 10.170	(19.110) 6.370	(17.585) 5.862	(11.400) 3.800	5	2	4	4	16
AL4～AR2		道路横断部A1	2						2				
AL7～AR5		道路横断部A2	2						2				
	計				(173.400) 57.800	(135.240) 45.080	(130.360) 43.453	(38.160) 12.720	20				106

	ﾀﾞｸﾄｽﾘｰﾌﾞ長	控除延長(ﾀﾞ)
長さ（m）	0.450	0.305

直管部(実延長)=直管部-控除延長(ﾀﾞ)×本数分

管枕=単位断面個数×(直管部/2.0m+曲管部(実延長)/1.0m：各々切上げ)

電 力 用 管 路 （VPφ100） 数 量 計 算 書 （電力部）

特殊部番号		管路			管路長 （m）				ﾀﾞｸﾄｽﾘｰﾌﾞ	管枕			
		形 態	条数		管延長	直管部	直管部（実延長）	曲管部（実延長）	総数	φ100用 個数	直管部	曲管部	総数
朝日町通り線													
AR2～AR3		管路部A③ ETφ100×1	1		(27.700) 27.700	(25.190) 25.190	(24.580) 24.580	(2.510) 2.510	2	3	13	3	48
AR3～AR4		管路部A③ ETφ100×1	1		(19.930) 19.930	(13.520) 13.520	(13.215) 13.215	(6.410) 6.410	1	3	7	7	42
AR4～AR5		管路部A③ ETφ100×1	1		(10.170) 10.170	(6.370) 6.370	(5.760) 5.760	(3.800) 3.800	2	2	4	4	16
AL4～AR2		道路横断部A1	1						1				
AL7～AR5		道路横断部A2	1						1				
	計				(57.800) 57.800	(45.080) 45.080	(43.555) 43.555	(12.720) 12.720	7				106

	ﾀﾞｸﾄｽﾘｰﾌﾞ長	控除延長(ﾀﾞ)
長さ（m）	0.450	0.305

直管部(実延長)=直管部-控除延長(ﾀﾞ)×本数分

管枕=単位断面個数×(直管部/2.0m+曲管部(実延長)/1.0m：各々切上げ)

電 力 用 管 路 （ECVPφ130） 数 量 計 算 書 （連系・引込）

特殊部番号		管　　路		管　　路　　長　（m）					ﾀﾞｸﾄｽﾘｰﾌﾞ	管　　枕			
										φ130用			
		形　態	条数		管延長	直管部	直管部（実延長）	曲管部（実延長）	総数	個数	直管部	曲管部	総数
朝日町通り線													
E連5		E連φ130×2	2		(39.580) 19.790	(23.680) 11.840	(23.070) 11.535	(15.900) 7.950	2	4	6	8	56
E連6		E連φ130×2	2						2				
	計				(39.580) 19.790	(23.680) 11.840	(23.070) 11.535	(15.900) 7.950	4				56

	ﾀﾞｸﾄｽﾘｰﾌﾞ長	控除延長(ﾀﾞ)
長さ（m）	0.450	0.305

直管部(実延長)=直管部-控除延長(ﾀﾞ)×本数分

管枕=単位断面個数×(直管部/2.0m+曲管部(実延長)/1.0m：各々切上げ)

電 力 用 管 路 （ECVPφ100） 数 量 計 算 書 （連系・引込）

特殊部番号		管路		管路長（m）					ﾀﾞｸﾄｽﾘｰﾌﾞ	管枕			
										φ100用			
		形態	条数		管延長	直管部	直管部（実延長）	曲管部（実延長）	総数	個数	直管部	曲管部	総数
朝日町通り線													
E18		E引φ100×2	2						2				
E19		E引φ100×1	1						1				
E20		E引φ100×1	1		(5.290) 5.290	(0.850) 0.850	(0.545) 0.545	(4.440) 4.440	1	1	1	5	6
E21		E引φ100×1	1		(1.260) 1.260	(1.260) 1.260	(0.955) 0.955	(0.000) 0.000	1	1	1	0	1
E22		E引φ100×1	1		(1.260) 1.260	(1.260) 1.260	(0.955) 0.955	(0.000) 0.000	1	1	1	0	1
E23		E引φ100×1	1		(1.550) 1.550	(1.550) 1.550	(1.245) 1.245	(0.000) 0.000	1	1	1	0	1
E24		E引φ100×1	1		(0.960) 0.960	(0.960) 0.960	(0.655) 0.655	(0.000) 0.000	1	1	1	0	1
E25		E引φ100×1	1		(0.960) 0.960	(0.960) 0.960	(0.655) 0.655	(0.000) 0.000	1	4	1	0	4
E連5		ET連φ100×1	1		(19.790) 19.790	(11.840) 11.840	(11.535) 11.535	(7.950) 7.950	1	4	6	8	56
E連6		ET連φ100×1	1						1				
	計				(31.070) 31.070	(18.680) 18.680	(16.545) 16.545	(12.390) 12.390	11				70

	ﾀﾞｸﾄｽﾘｰﾌﾞ長	控除延長(ﾀﾞ)
長さ（m）	0.450	0.305

直管部(実延長)=直管部-控除延長(ﾀﾞ)×本数分

管枕=単位断面個数×(直管部/2.0m+曲管部(実延長)/1.0m：各々切上げ)

通 信 用 管 路 （ボディ管φ250） 数 量 計 算 書 （通信部）

特殊部番号		管路		管路長（m）					ﾛｰﾀｽﾞ管（起点側）	ﾛｰﾀｽﾞ管（終点側）	ｽﾗｲﾄﾞ管	ﾀﾞｸﾄｽﾘｰﾌﾞ	管枕 φ250用			
		形態	条数		管延長	直管部	直管部（実延長）	曲管部（実延長）	箇所	箇所	箇所	箇所	個数	箇所	箇所	総数
朝日町通り線																
AR2～AR5		ボディ管AD	1		(60.740) 60.740	(56.740) 56.740	(55.640) 55.640	(4.000) 4.000	1	1	1	2	2	29	4	66
	計	計			(60.740) 60.740	(56.740) 56.740	(55.640) 55.640	(4.000) 4.000	1	1	1	2				66

控除延長	ｽﾗｲﾄﾞ管	控除延長(ﾀﾞ)
長さ（m）	0.580	0.260

直管部(実延長)=直管部--ｽﾗｲﾄﾞ管-ﾀﾞｸﾄｽﾘｰﾌﾞ ×本数分

管枕=単位断面個数×(直管部/2.0m+曲管部(実延長)/1.0m：各々切上げ)

通 信 用 管 路 （SUφ50） 数 量 計 算 書 （通信部）

特殊部番号		管　　路		管　　路　　長　（m）													
		形　態	条数		管延長	直管部	直管部（実延長）	曲管部（実延長）									
朝日町通り線																	
AR2～AR5		ボディ管AD	8		(485.920) 60.740	(453.920) 56.740	(453.920) 56.740	(32.000) 4.000									
	計				(485.920) 60.740	(453.920) 56.740	(453.920) 56.740	(32.000) 4.000									

通 信 用 管 路 （SUφ30） 数 量 計 算 書 （通信部）

特殊部番号		管　　路		管　　路　　長　（m）													
		形　態	条数		管延長	直管部	直管部（実延長）	曲管部（実延長）									
朝日町通り線																	
AR2～AR5		ボディ管AD	6		(364.440) 60.740	(340.440) 56.740	(340.440) 56.740	(24.000) 4.000									
	計				(364.440) 60.740	(340.440) 56.740	(340.440) 56.740	(24.000) 4.000									

通 信 用 管 路 （共用FA管φ１50） 数 量 計 算 書 （通信部）

特殊部番号		管路		管路長（m）					管止め	ｱｲﾌﾞﾛｰ管	やりとり継手	ﾀﾞｸﾄｽﾘｰﾌﾞ	管枕 φ150用			
		形態	条数		管延長	直管部	直管部（実延長）	曲管部（実延長）	箇所	箇所	箇所	箇所	個数	箇所	箇所	総数
朝日町通り線																
AR2～AR5		ボディ管AD	1		(60.740) 60.740	(56.740) 56.740	(56.150) 56.150	(4.000) 4.000	0	0	1	3	1	29	4	33
	計				(60.740) 60.740	(56.740) 56.740	(56.150) 56.150	(4.000) 4.000	0	0	1	3				33

控除延長	ｱｲﾌﾞﾛｰ管	やりとり継手	控除延長(ﾀﾞ)
長さ（m）	1.000	0.170	0.140

直管部(実延長)=直管部-ｱｲﾌﾞﾛｰ管×本数分-やりとり継手-ﾀﾞｸﾄｽﾘｰﾌﾞ×本数分

管枕=単位断面個数×(直管部/2.0m+曲管部(実延長)/1.0m：各々切上げ)

単 管 路 (P-Vφ75) 数 量 計 算 書 (連系・引込)

特殊部番号		管路			管路長 (m)				ﾀﾞｸﾄｽﾘｰﾌﾞ	分散管	分岐管	管枕			
												φ75用			
		形 態	条数		管延長	直管部	直管部 (実延長)	曲管部 (実延長)	総数	総数	総数	個数	箇所	箇所	総数
朝日町通り線															
T17		T引･C引φ75×1	1		(1.500) 1.500	(1.500) 1.500	(1.500) 1.500	(0.000) 0.000		1	1	1	1	0	1
T18		T引･C引φ75×1	1		(1.100) 1.100	(1.100) 1.100	(1.100) 1.100	(0.000) 0.000		1	1	1	1	0	1
T19		T引･C引φ75×1	1		(1.120) 1.120	(1.120) 1.120	(1.120) 1.120	(0.000) 0.000		1	1	1	1	0	1
T20		T引･C引φ75×1	1		(1.500) 1.500	(1.500) 1.500	(1.500) 1.500	(0.000) 0.000		1	1	1	1	0	1
T21		T引･C引φ75×1	1		(0.970) 0.970	(0.970) 0.970	(0.780) 0.780	(0.000) 0.000	1	1		1	1	0	1
T22		T引･C引φ75×1	1		(1.170) 1.170	(1.170) 1.170	(0.980) 0.980	(0.000) 0.000	1	1		1	1	0	1
T連4		C連φ75×2	2		(44.260) 22.130	(28.740) 14.370	(28.360) 14.180	(15.520) 7.760	2			1	8	8	16
T連5		C連φ75×2 YK連φ75×1	3						3						
	計				(51.620) 29.490	(36.100) 21.730	(35.340) 21.160	(15.520) 7.760	7	6	4				22

	ﾀﾞｸﾄｽﾘｰﾌﾞ長	控除延長(ﾀﾞ)
長さ (m)	0.360	0.190

直管部(実延長)=直管部-控除延長(ﾀﾞ)×本数分

管枕=単位断面個数×(直管部/2.0m+曲管部(実延長)/1.0m：各々切上げ)

単 管 路 （P-Vφ75） 数 量 計 算 書（通信部）

特殊部番号	測　　点	管　　路		管　　路　　長　（m）					ﾀﾞｸﾄｽﾘｰﾌﾞ	分岐管	管　　枕			
											φ75用			
		形　態	条数	延　長	管延長	直管部	直管部（実延長）	曲管部（実延長）	総数	総数	個数	箇所	箇所	総数
朝日町通り線														
AL4～AR2		道路横断部A1	6						6					
AL7～AR5		道路横断部A2	6						6					
	計				(0.000) 0.000	(0.000) 0.000	(0.000) 0.000	(0.000) 0.000	12	0				0

	ﾀﾞｸﾄｽﾘｰﾌﾞ長	控除延長(ﾀﾞ)
長さ（m）	0.360	0.190

直管部(実延長)=直管部-控除延長(ﾀﾞ)×本数分

管枕=単位断面個数×(直管部/2.0m+曲管部(実延長)/1.0m：各々切上げ)

単 管 路 （P-Vφ50） 数 量 計 算 書（通信部）

特殊部番号		管　　路		管　　路　　長　（m）					ﾀﾞｸﾄｽﾘｰﾌﾞ	管　　枕			
		形　態	条数	延　長	管延長	直管部	直管部（実延長）	曲管部（実延長）	総数	個数	箇所	箇所	総数
朝日町通り線													
AL4～AR2		道路横断部A1	1						1				
AL7～AR5		道路横断部A2	4						4				
	計				(0.000) 0.000	(0.000) 0.000	(0.000) 0.000	(0.000) 0.000	5				0

	ﾀﾞｸﾄｽﾘｰﾌﾞ長	控除延長(ﾀﾞ)
長さ（m）	0.325	0.185

直管部(実延長)=直管部-控除延長(ﾀﾞ)×本数分

単 管 路 （P-Vφ50） 数 量 計 算 書（通信部）

特殊部番号		管路		管路長（m）					ﾀﾞｸﾄｽﾘｰﾌﾞ	管枕			
		形態	条数	延長	管延長	直管部	直管部（実延長）	曲管部（実延長）	総数	個数	箇所	箇所	総数
朝日町通り線													
T連5		T連φ50×2	3						3				
	計				(0.000) 0.000	(0.000) 0.000	(0.000) 0.000	(0.000) 0.000	3				0

	ﾀﾞｸﾄｽﾘｰﾌﾞ長	控除延長(ﾀﾞ)
長さ（m）	0.325	0.185

直管部(実延長)=直管部-控除延長(ﾀﾞ)×本数分

管枕=単位断面個数×(直管部/2.5m+曲管部(実延長)/1.0m：各々切上げ)

単 管 路 （FEPφ50） 数 量 計 算 書（警察用）

特殊部番号		管　　路		管　　路　　長　（m）					ベルマウス	管　　枕			
		形　態	条数	延　長	管延長	直管部	直管部（実延長）	曲管部（実延長）	総数	個数	箇所	箇所	総数
朝日町通り線													
AR5～感知器		φ65×1	2		(44.260) 22.130	(44.260) 22.130	(44.185) 22.093	(0.000) 0.000	1				
	計				(44.260) 22.130	(44.260) 22.130	(44.185) 22.093	(0.000) 0.000	1				

	ﾍﾞﾙﾏｳｽ長	控除延長(ﾍﾞ)
長さ（m）	0.075	0.075

直管部(実延長)=直管部-控除延長(ﾍﾞ)×本数分

単 管 路 （FEPφ50） 数 量 計 算 書（照明用）

特殊部番号		管　　路		管　　路　　長　（m）					ベルマウス	管　　枕			
		形　態	条数	延　長	管延長	直管部	直管部（実延長）	曲管部（実延長）	総数	個数	箇所	箇所	総数
朝日町通り線													
AR5		φ50×1	1						1				
	計				(0.000) 0.000	(0.000) 0.000	(0.000) 0.000	(0.000) 0.000	1				

	ﾍﾞﾙﾏｳｽ長	控除延長(ﾍﾞ)
長さ（m）	0.270	0.220

直管部(実延長)=直管部-控除延長(ﾍﾞ)×本数分

特殊部タイプ別集計表

	AL-1	AL-2	AL-3	AL-4	AL-5	AL-6	AL-7	AR-1	AR-2	AR-3	AR-4	AR-5	AR-6			合　計
特殊部Ⅰ型(直上1基)1200×1350×4000																0
																0
特殊部Ⅰ型(直上1基)1200×1350×4500																0
																0
特殊部Ⅰ型(直上1基)1200×1800×4500									1							1
																0
特殊部Ⅰ型(直上1基)1200×1800×4500												1				1
																0
電力Ⅱ型(直上1基)900×1100×1800										1						1
																0
浅層埋設型900×500×2200																0
																0
低圧分岐桝550×800×1200											1					1

土工数量調書(3):土留め

区間延長	土工延長		形状	断面タイプ	施工延長		軽量鋼矢板 LSP-Ⅱ型 L=2.0m				軽量鋼矢板 LSP-Ⅱ型 L=2.5m				軽量鋼矢板 LSP-Ⅱ型 L=3.0m				アルミ腹起し(L=2.0m)		アルミ腹起し(L=3.0m)		アルミ腹起し(L=4.0m)		切梁サポート(0.90～1.50m)	
	追加・控除	計上延長			単位数量	区間数量	単位数量	区間数量	単位数量	区間数量	単位数量	区間数量	単位数量	区間数量	単位数量	区間数量	単位数量	区間数量	単位数量	区間数量	単位数量	区間数量	単位数量	区間数量	単位数量	区間数量
(m)	(m)	(m)			m		(枚)		(t)		(枚)		(t)		(枚)		(t)		(本)		(本)		(本)		(本)	
15.32	0.00	15.320	AR-2 地上機器Ⅰ型		1	15.320									61.0	61.0	2.71	2.71		4		8				6
15.32	0.00	15.320	AR-5 特殊部Ⅰ型		1	15.320									61.0	61.0	2.71	2.71		4		8				6
合 計		30.640				30.640		0		0.000		0		0.000		122		5.416		8		16		0		12

埋設標識シート　W=400　数 量 計 算 書

特殊部番号	測　　点	管　　路		管　　路　　長　（m）									
		形　態	枚数	延　長	敷設延長								
朝日町通り線													
AR2～AR3		管路部A③	1	27.700	(27.450) 27.450								
AR3～AR4		管路部A③	1	19.930	(19.730) 19.730								
AR4～AR5		管路部A③	1	10.170	(9.970) 9.970								
AR2～AR5		管路部AD	1	60.740	(60.490) 60.490								
E19		E引φ100×1	1	5.290	(5.290) 5.290								
E20		E引φ100×1	1	1.260	(1.260) 1.260								
E21		E引φ100×1	1	1.260	(1.260) 1.260								
E22		E引φ100×1	1	1.260	(1.260) 1.260								
E23		E引φ100×1	1	1.550	(1.550) 1.550								
E24		E引φ100×1	1	0.960	(0.960) 0.960								
E25		E引φ100×1	1	0.960	(0.960) 0.960								
E連5		E連φ130×2 ET連φ100×1	1	19.700	(19.700) 19.700								
T17		T引･C引φ75×1	1	1.500	(1.500) 1.500								
T18		T引･C引φ75×1	1	1.100	(1.100) 1.100								
T19		T引･C引φ75×1	1	1.120	(1.120) 1.120								
	計				(153.600) 153.600								

	特殊部(壁)控除	通信桝・分岐桝(壁)控除	
長さ（m）	0.150	0.100	

埋設標識シート　W=400　　数 量 計 算 書

特殊部番号		管　　路		管　　路　　長　　（m）									
		形　態	枚数	管路実延長	敷設延長								
T20													
T21		T引･C引φ75×1	1	3.080	(3.080) 3.080								
T22		T引･C引φ75×1	1	4.900	(4.900) 4.900								
T連4		T引･C引φ75×1	1	2.160	(2.160) 2.160								
	計				(10.140) 10.140								
	合計				(163.740) 163.740								

	特殊部(壁)控除	通信桝・分岐桝(壁)控除		
長さ（m）	0.150	0.100		

土工数量調書(4):土留め

ブロック	区 間	掘 削 延 長 L(m)	矢板長 H(m)	L(m)×H(m)
R側	AR2 AR3	1.420	2.500	3.550
	AR2 AR3	21.970	2.000	43.940
	AR2 AR3	2.920	2.000	5.840
	AR2 AR3	2.920	2.000	5.840
	AR3 AR4	3.800	2.000	7.600
	AR3 AR4	4.450	2.000	8.900
	AR3 AR4	5.010	2.500	12.525
	AR3 AR4	6.250	2.500	15.625
	AR3 AR4	4.140	2.000	8.280
	AR3 AR4	3.490	2.000	6.980
	AR4 AR5	4.780	2.000	9.560
	AR4 AR5	5.430	2.000	10.860
	AR4 AR5	4.100	2.000	8.200
合 計		70.680	27.500	147.700

$$H = \frac{\Sigma(L \times H)}{\Sigma L} = \frac{147.700}{70.680} = 2.09 \text{ m}$$

管路掘削10m当り数量								
軽 量 鋼 矢 板 軽量鋼矢板Ⅱ型(t=4mm)					アルミ腹起し 70～80×115～130			鋼製切梁サポート φ48.6×2.3(ctc2.0m)
延 長 (m)	枚 数 (枚)	平均矢板長 (m)	質 量 (kg)	全重量 (t)	2m物 (本)	3m物 (本)	4m物 (本)	0.90～1.50m (本)
20.00	160	2.09	11.800	3.946	20.0	13.3		10.0

※軽量鋼矢板Ⅱ型(T=4mm)重量 11.800kg/m=0.0118T/m

数量計算書	付帯工　仮復旧	1式

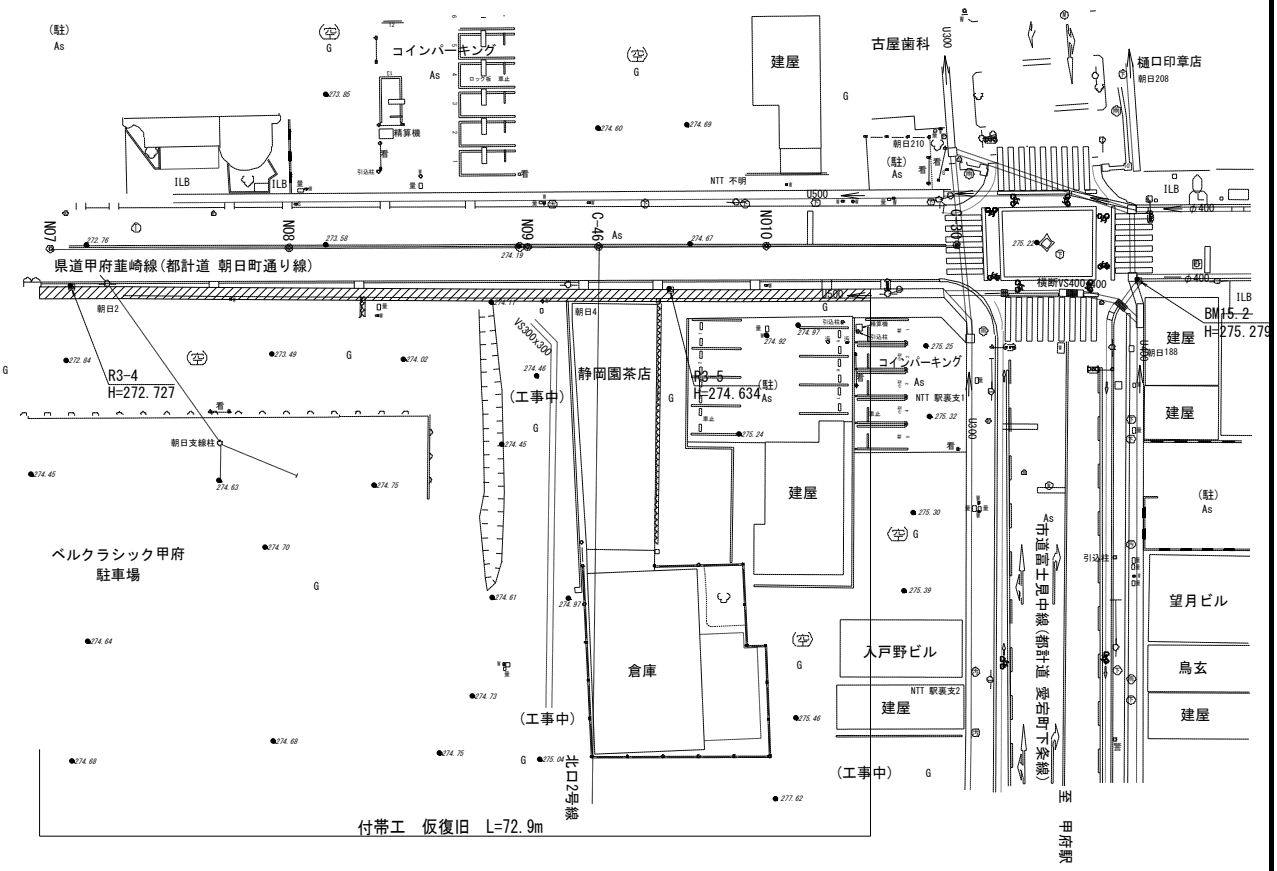

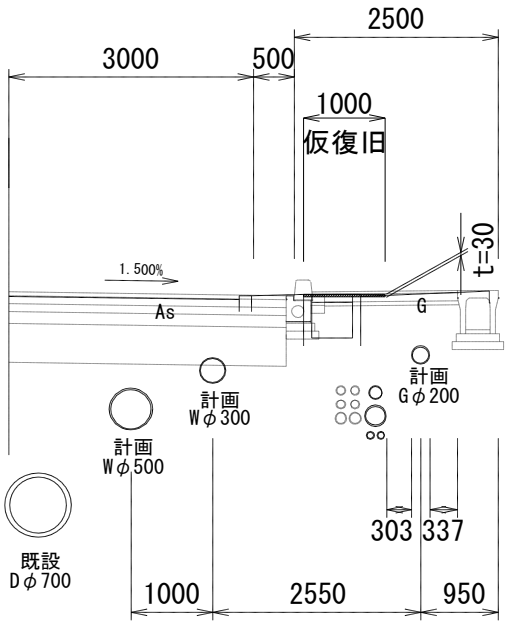

項　目	規格・寸法	単位	計　算　式	数　量
仮復旧	t=3cm 再生粗粒度ASC	m2	1.0m×72.9m	72.9

都市計画道路築造工事（R8・朝日町通り線）（余フ）

数量計算書

（道路改良）

甲府市

工 事 数 量 総 括 表(道路改良)

工　事　名	都市計画道路築造工事（R8・朝日町通り線）	事 業 区 分	甲府駅周辺土地区画整理事業
		工 事 区 分	電線共同溝工事

工事区分(1)　工　種(2)　種　別(3)　細　別(4)	規　格(5)	単位	実施数量	計上数量	変更数量	計上数量	摘　　要
道路改良【補助対象】夜間施工		式	1.00	1.0			
排水構造物工		式	1.00	1.0			
作業土工		式	1.00	1.0			
床堀り		m3	38.95	40.0			
埋戻し	発生土	m3	12.89	13.0			
残土処理工		式	1.00	1.0			
残土処理工		式	1.00	1.0			
土砂等運搬(仮置き)	現場発生土	m3	28.96	30.0			(26.06m3/0.9)
土砂等運搬	現場発生土	m3	28.96	30.0			
側溝工		式	1.00	1.0			
自由勾配側溝	縦断用,300×400	m	59.70	60.0			
側溝蓋	ｺﾝｸﾘｰﾄ蓋,300用,L=0.5m	枚	54.00	54.0			
側溝蓋	ｸﾞﾚｰﾁﾝｸﾞ蓋,300用,細目,L=0.5m	枚	3.00	3.0			
集水桝・マンホール工		式	1.00	1.0			
プレキャスト集水桝	300*300*600	箇所	1.00	1.0			
プレキャスト集水桝	300*600*600	箇所	1.00	1.0			
構造物撤去工		式	1.00	1.0			
構造物取壊し工		式	1.00	1.0			
コンクリート構造物取壊し	鉄筋Co	m3	4.20	4.0			
コンクリート構造物取壊し	無筋Co	m3	12.50	13.0			
運搬処理工		式	1.00	1.0			
殻運搬/殻処分(仮置き)	鉄筋Co塊	m3	4.20	4.00			
殻運搬/殻処分	鉄筋Co塊	m3	4.20	4.0			
殻運搬/殻処分(仮置き)	無筋Co塊	m3	12.50	13.00			
殻運搬/殻処分	無筋Co塊	m3	12.50	13.0			
付帯工		式	1.00	1.0			
付帯工	暗渠排水管φ250	式	1.00	1.0			
仮設工		式	1.00	1.0			
交通管理工		式	1.00	1.0			
交通誘導警備員	交通誘導警備員Ｂ	式	1.00	1.0			

作業土工計算書（道路改良工事）

規格	単距離	【床掘】		【埋戻】 発生土		【残土処理】		
		断面積	立積	断面積	立積		立積	
	(m)	(m2)	(m3)	(m2)	(m3)		(m3)	
自由勾配側溝 300×400 （集水桝含む） 【朝日町通り線】								
No.7+10.402～No.8+19.640	29.23	0.67	19.58	0.22	6.43		13.15	
No.8+19.640～No.9+0.47	0.83	0.59	0.49	0.20	0.17		0.32	
No.9+0.47～No.9+9.34	8.87	0.70	6.21	0.21	1.86		4.35	
No.9+9.34～No.9+9.84	0.50	0.70	0.35	0.21	0.11		0.24	
No.9+9.84～No.10+9.525	19.68	0.57	11.22	0.20	3.94		7.28	
自由勾配側溝 300×400 【北口２号線】								
No.16+17.979～No.16+19.879	1.90	0.58	1.10	0.20	0.38		0.72	
合計			38.95		12.89		26.06	

測点	横断図測点	床掘断面積(m2)	埋戻断面積(m2)	延長(m)	床掘立積(m3)	埋戻立積(m3)	床掘加重平均断面積(m2)	埋戻加重平均断面積(m2)
No.7+10.402～No.8+19.640	No7	0.83	0.26	9.598	7.966	2.495	**0.67**	**0.22**
	No8	0.59	0.20	19.640	11.588	3.928		
計				29.238	19.554	6.423		
No.8+19.640～No.9+0.47	No8	0.59	0.20	19.64	11.588	3.928	**0.59**	**0.20**
	No9	0.70	0.21	0.47	0.329	0.099		
計				20.11	11.917	4.027		
No.9+0.47～No.9+9.34	No9						**0.7**	**0.21**
	No9							
No.9+9.34～No.9+9.84	No9						**0.7**	**0.21**
	No9							
No.9+9.84～No.10+19.685	C-46 (No.9+5.939)	0.58	0.20	3.901	2.263	0.780	**0.57**	**0.20**
	No10	0.57	0.20	19.685	11.220	3.937		
計				23.586	13.483	4.717		

排水構造物延長調書

細別	規格/寸法	測点			左/右	数量		摘要
自由勾配側溝	縦断用 B300×H400	NO7+10.402	～	NO8+19.64	右	29.230	m	朝日町通り線
自由勾配側溝	縦断用 B300×H400	NO8+19.64	～	NO9+9.34	右	8.870	m	朝日町通り線
自由勾配側溝	縦断用 B300×H400	NO9+9.84	～	NO10+9.525	右	19.680	m	朝日町通り線
自由勾配側溝	縦断用 B300×H400	NO.16+17.979	～	NO.16+19.879	右	1.90	m	北口2号線
				合計		59.7	m	

底部コンクリート数量計算書

規格/寸法	測点	単距離	底部コンクリート				
			幅	厚み	断面積	平均	立積
		L(m)	W(m)	t(mm)	(m2)	(m2)	(m3)
B300×H400	NO7+10.402～NO8+19.64	29.23	0.30	50	0.015	0.015	0.44
B300×H400	NO8+19.64～NO9+9.34	8.87	0.30	50	0.015	0.015	0.13
B300×H400	NO9+9.84～NO10+9.525	19.68	0.30	50	0.015	0.015	0.30
B300×H400	NO.16+17.979～NO.16+19.879	1.90	0.30	100	0.030	0.023	0.04
	合計	59.7					0.91
						m3/10m	0.15

排水構造物数量計算書

規格/寸法	測点	単距離	基礎Co	基礎砕石	蓋版		摘要
					ｺﾝｸﾘｰﾄ蓋	ｸﾞﾚｰﾁﾝｸﾞ	
		L(m)	m3/10m	m3/10m	枚	枚	
B300×H400	NO7+10.402～NO8+19.64	29.23	0.51	0.56	26	2	
B300×H400	NO8+19.64～NO9+9.34	8.87	0.51	0.56	8	0	
B300×H400	NO9+9.84～NO10+9.525	19.68	0.51	0.56	18	1	
B300×H400	NO.16+17.979～NO.16+19.879	1.90	0.51	0.56	2	0	
	合計	59.7	0.51	0.56	54	3	

排水構造物延長調書

細別	規格/寸法	測点	左/右	数量	摘要
集水桝	300×600×600	N08+19.64～N09+0.47	右	0.830 m	朝日町通り線
集水桝	300×300×600	N09+9.34～N09+9.84	右	0.500 m	朝日町通り線
		合計		1.3 m	

底部コンクリート数量計算書

規格/寸法	測点	単距離	底部コンクリート				
			幅	厚み	断面積	平均	立積
		L(m)	W(m)	t(mm)	(m2)	(m2)	(m3)
300×600×600	N08+19.64～N09+0.47	0.60	0.30	50	0.015	0.015	0.01
300×300×600	N09+9.34～N09+9.84	0.30	0.30	50	0.015	0.015	0.01
	合計	0.9					0.02
						m3/10m	0.22

排水構造物数量計算書

規格/寸法	測点	単距離	基礎Co	基礎砕石	蓋版		摘要
					ｺﾝｸﾘｰﾄ蓋	ｸﾞﾚｰﾁﾝｸﾞ	
		L(m)	m3/1基	m3/1基	枚	枚	
300×600×600	N08+19.64～N09+0.47	0.83	0.04	0.04	0	1	
300×300×600	N09+9.34～N09+9.84	0.50	0.06	0.06	0	1	
	合計	1.3	0.10	0.10	0	2	

構造物撤去計算書

断面位置	距離	断面積	構造物取壊し	殻運搬/処分	構造物取壊し	殻運搬/処分
	(m)	(m2)	無筋機械 (m3)	無筋Co (m3)	鉄筋機械 (m3)	鉄筋Co (m3)
No.6+18.745～No.10+11.671	72.90	0.172	12.5	12.5		
No.6+18.745～No.10+11.671	72.90	0.058			4.2	4.2

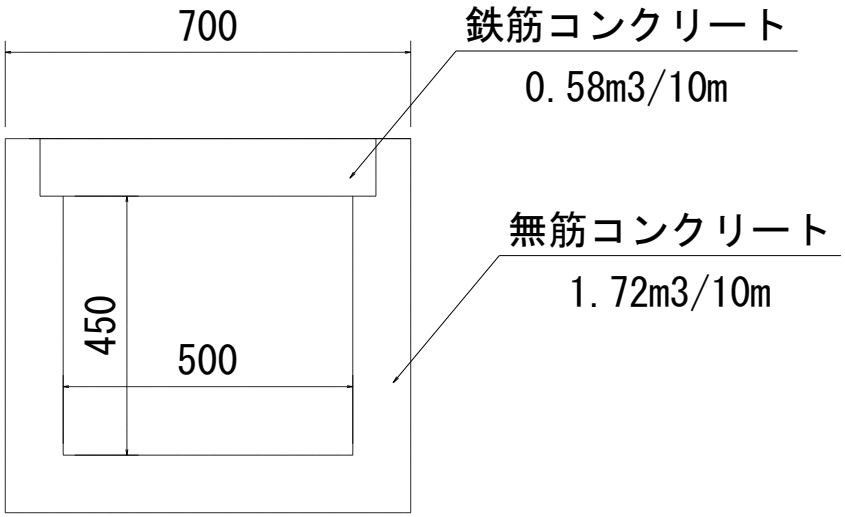

単位数量計算書	付帯工（仮設暗渠排水管）	1式

No.10+9.525付近

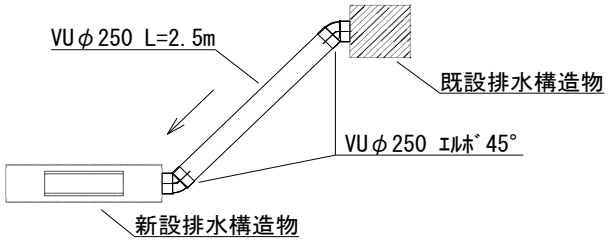

No.7+10.402付近

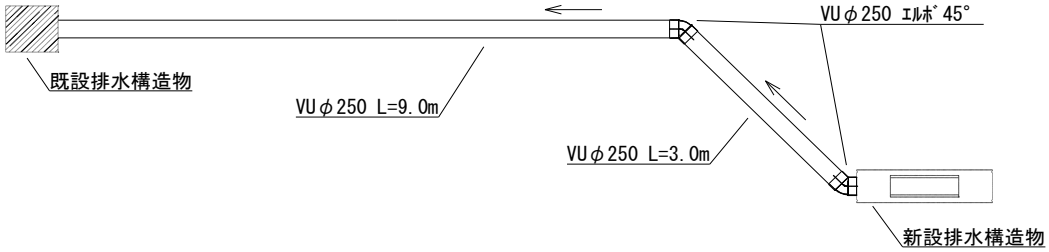

項　　目	規格・寸法	単位	計　算　式	数　量
暗渠排水管	VUφ250	m	2.5+3.0+9.0	14.5
ｴﾙﾎﾞ45°	VUφ250	個	2.0+2.0	4.0

都市計画道路築造工事（R8・朝日町通り線）（余フ）

数量計算書

（下水道）

甲府市

工 事 数 量 総 括 表（下水道）

工　事　名	都市計画道路築造工事（R8・朝日町通り線）	事 業 区 分	甲府駅周辺土地区画整理事業
		工 事 区 分	電線共同溝工事

工事区分(1)　工　種(2)　種　別(3)　細　別(4)	規　格(5)	単位	実施数量	計上数量	変更数量	計上数量	摘　　要
管路【単独費対象】夜間施工		式	1.00	1.0			
管渠工（開削）		式	1.00	1.0			
管路土工		式	1.00	1.0			
管路掘削	機械掘削	m3	13.97	14.0			
管路掘削	人力掘削	m3	13.97	14.0			
管路埋戻	RC-40	m3	25.93	26.0			
管路埋戻	クッション用砂	m3	2.04	2.0			
発生土処理(仮置き)	4t級	m3	27.94	28.0			
発生土処理	4t級	m3	27.94	28.0			
取付管およびます工		式	1.00	1.0			
桝取付管取替・設置工		式	1.00	1.0			
桝取付管取替	L＜3.0m	箇所	2.00	2.0			本管：鉄筋コンクリート管
桝取付管設置	5.0m≦L＜12.0m	箇所	1.00	1.0			本管：鉄筋コンクリート管
桝取付管撤去工		式	1.00	1.0			
桝取付管撤去	支管口閉塞工	箇所	5.00	5.0			
構造物撤去工		式	1.00	1.0			
構造物取壊し工		式	1.00	1.0			
舗装版切断		m3	47.90	48.0			
舗装版破砕		m2	20.95	21.0			
既設汚水ます撤去	鉄筋コンクリート構造物とりこわし	m3	0.77	0.8			
運搬処理工		式	1.00	1.0			
濁水運搬/濁水処理		m3	0.12	0.1			
殻運搬(仮置き)	As塊	m3	4.19	4.2			
殻運搬処理	As塊	m3	4.19	4.2			
殻運搬(仮置き)	鉄筋Co塊	m3	0.77	0.8			
殻運搬処理	鉄筋Co塊	m3	0.77	0.8			
付帯工		式	1.00	1.0			
仮復旧工		式	1.00	1.0			
仮設工		式	1.00	1.0			
交通整理工		式	1.00	1.0			
交通誘導整備員	交通誘導警備員Ｂ	式	1.00	1.0			

下水道工事 数量集計表

工種	施工箇所数	土工					構造物とりこわし					付帯工	備考
		床掘		発生土処理	埋戻								
		機械	人力		RC40-0	クッション用砂	鉄筋Co	舗装版破砕	AS殻	舗装版切断	濁水処理	仮復旧	
		m^3	m^3	m^3	m^3	m^3	m^3	m2	m3	m	m^3	m2	
桝取付管取替工	(1箇所あたり)	0.40	0.40	0.80	0.33	0.46	0.11	0.00	0.00	0.00	0.00	0.00	①No.10+5.0付近 ⑦No.8+5.8付近
	2 箇所	0.80	0.80	1.60	0.66	0.92	0.22	0.00	0.00	0.00	0.00	0.00	
桝取付管設置工	1 箇所	2.17	2.17	4.34	3.22	1.12	0.00	3.45	0.34	7.90	0.02	3.45	⑥No.8+15.8付近
桝取付管撤去工	(1箇所あたり)	2.20	2.20	4.40	4.41		0.11	3.50	0.35	8.00	0.02	3.50	②No.10付近 ③No.9+18.9付近 ④No.9+10.8付近 ⑤No.9+4.6付近 ⑧No.7+13.6付近
	5 箇所	11.00	11.00	22.00	22.05		0.55	17.50	3.85	40.00	0.10	17.50	
合計		13.97	13.97	27.94	25.93	2.04	0.77	20.95	4.19	47.90	0.12	20.95	

汚 水 取 付 管 取 替 工

断 面 図

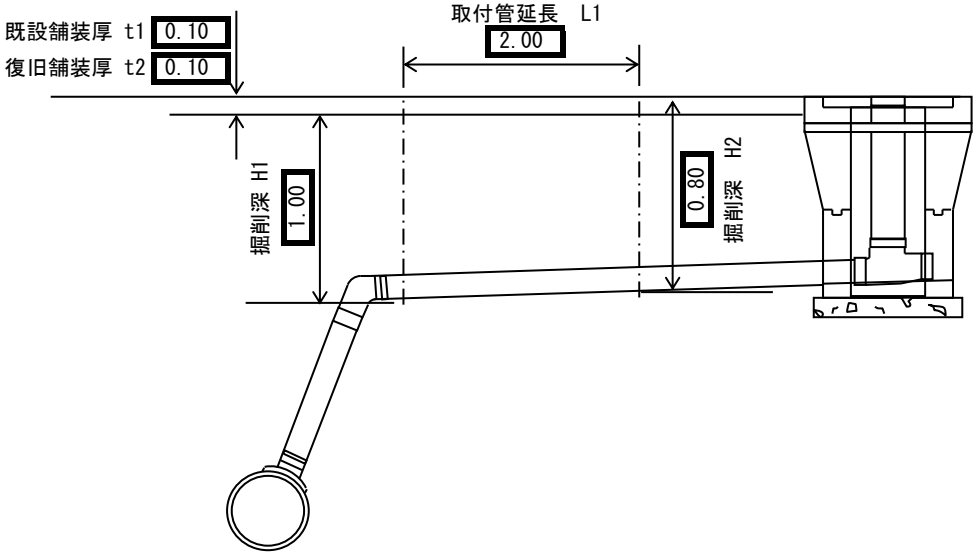

平 面 図

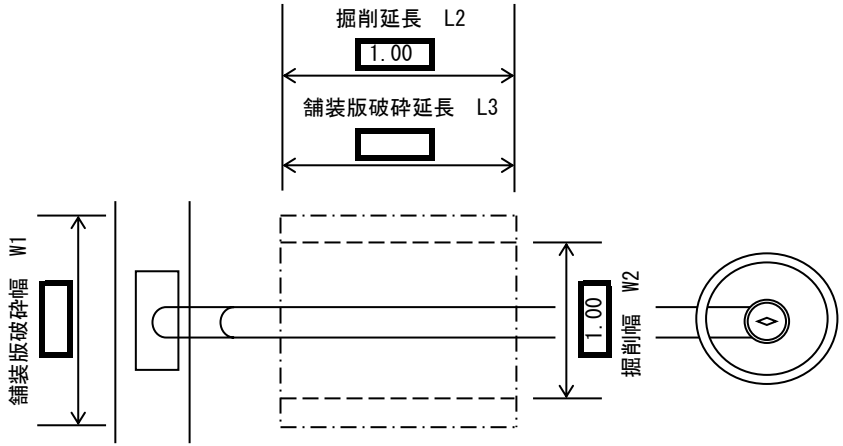

数 量 表

取付管口径 φ 150 本管口径 φ 700

材 料

プレーンエンド直管φ150 (VU)	1 本
接着受口カラー (WTB) φ150	1 個
ヤリトリ継手φ150	1 個

土 工

平均掘削深		h ＝ (1.00 ＋ 0.80) / 2 ＝ 0.90	m
掘削	(機械)	{ (0.90 － 0.10) × 1.00 × 1.00 } / 2 ＝ 0.40	㎥
掘削	(人力)	{ (0.90 － 0.10) × 1.00 × 1.00 } / 2 ＝ 0.40	㎥
埋戻	(砂)	(0.30 ＋ 0.165) × 1.00 × 1.00 ＝ 0.46	㎥
埋戻	(RC)	{ 0.90 － (0.10 ＋ 0.30 ＋ 0.165) } × 1.00 × 1.00 ＝ 0.33	㎥
発生土処分		0.40 ＋ 0.40 ＝ 0.80	㎥
舗装版切断		0.00 × 2 ＋ 0.00 × 2 ＝ 0.00	m
舗装版破砕	(機械)	0.00 × 0.00 ＝ 0.00	㎡
As殻処分		0.00 × 0.10 ＝ 0.00	㎥
舗装仮復旧 (常温)		0.00 × 0.00 ＝ 0.00	㎡
Co殻処分		0.11	㎥

小口径汚水桝取付管設置工

断面図

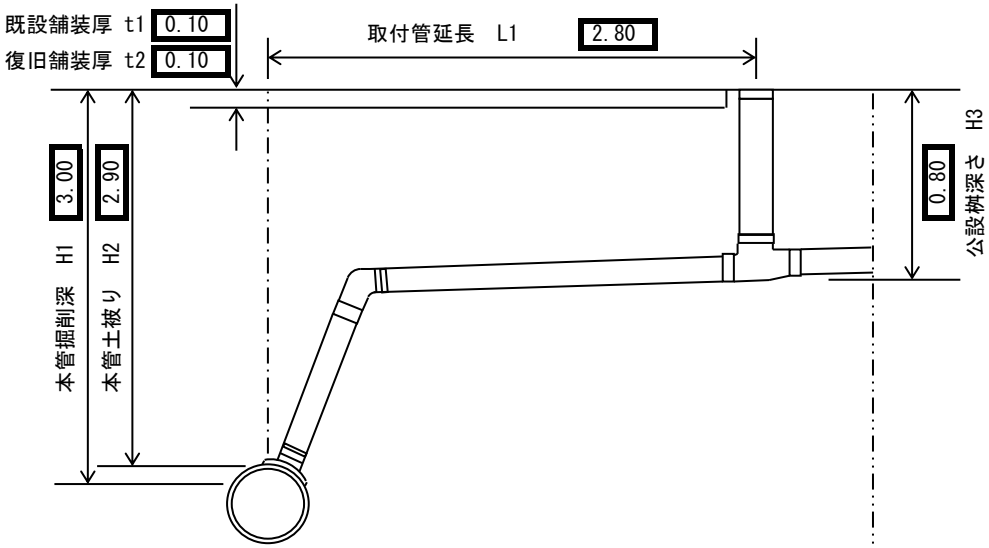

平面図

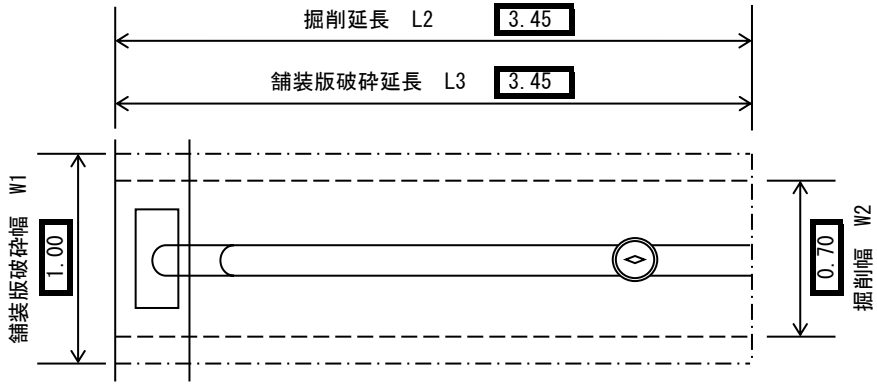

数量表

取付管口径 φ 150　　本管口径 φ 700

材料

下水道用標識シート	2.8 m

土工

平均掘削深		h ＝ (3.00 ＋ 0.80) / 2 ＝ 1.90	m
掘削	(機械)	{ (1.90 － 0.10) × 0.70 × 3.45 } / 2 ＝ 2.17	㎥
掘削	(人力)	{ (1.90 － 0.10) × 0.70 × 3.45 } / 2 ＝ 2.17	㎥
埋戻	(砂)	(0.30 ＋ 0.165) × 0.70 × 3.45 ＝ 1.12	㎥
埋戻	(RC)	{ 1.90 － (0.10 ＋ 0.30 ＋ 0.165) } × 0.70 × 3.45 ＝ 3.22	㎥
発生土処分		2.17 ＋ 2.17 ＝ 4.34	㎥
舗装版切断		3.45 × 2 ＋ 1.00 × 1 ＝ 7.90	m
濁水処理		7.90 × 0.10 × 0.023 ＝ 0.02	㎥
舗装版破砕	(機械)	3.45 × 1.00 ＝ 3.45	㎡
As殻処分		3.45 × 0.10 ＝ 0.34	㎥
舗装仮復旧		3.45 × 1.00 ＝ 3.45	㎡

桝 取 付 管 撤 去 工　（φ 500 ）

断 面 図

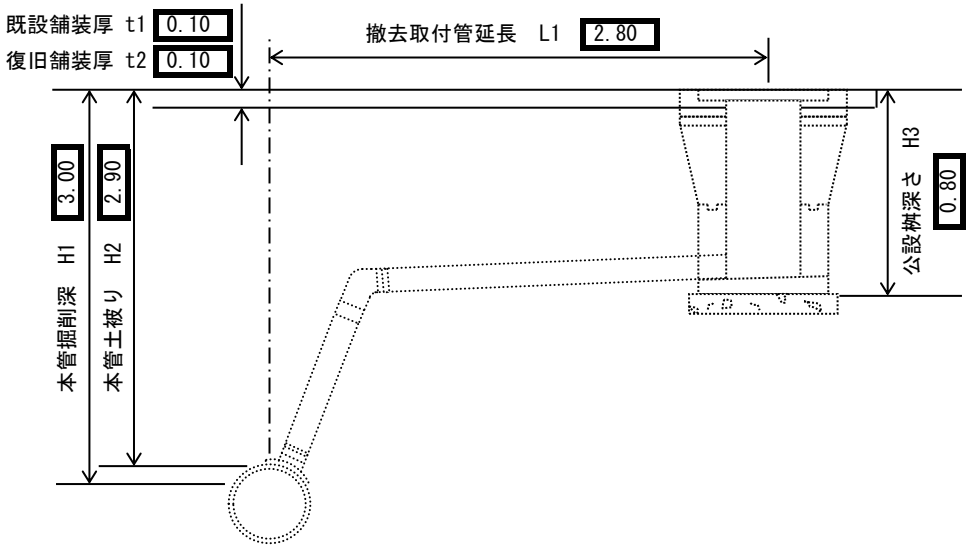

平 面 図

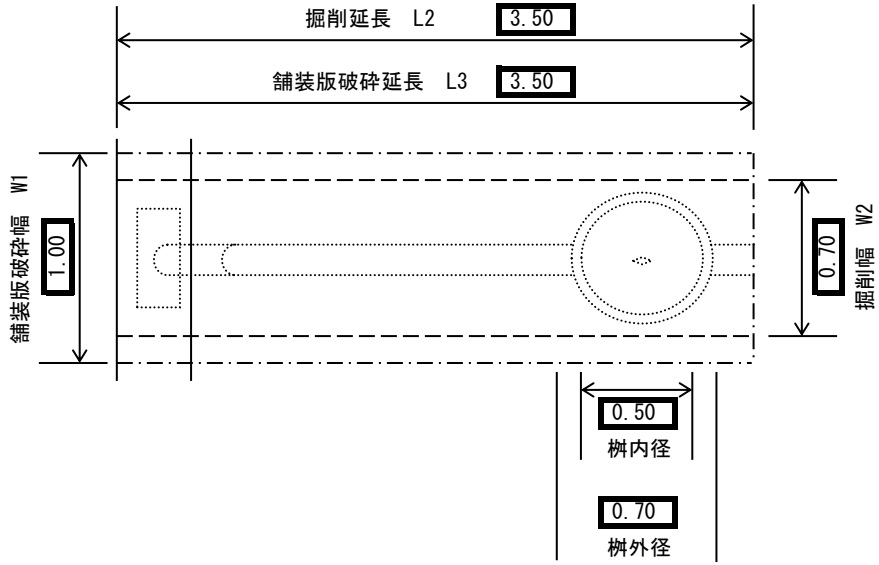

数 量 表

取付管口径　φ 150　　本管口径　φ 700

材 料

土 工

平均掘削深		h ＝ (3.00 ＋ 0.80) / 2 ＝ 1.90	m	
掘削	（機械）	{ (1.90 － 0.10) × 0.70 × 3.50 } / 2 ＝ 2.20	㎥	
掘削	（人力）	{ (1.90 － 0.10) × 0.70 × 3.50 } / 2 ＝ 2.20	㎥	
埋戻	（RC）	(1.90 － 0.10) × 0.70 × 3.50 ＝ 4.41	㎥	
発生土処分		2.20 ＋ 2.20 ＝ 4.40	㎥	
Co殻処分		0.11	㎥	
舗装版切断		3.50 × 2 ＋ 1.00 × 1 ＝ 8.00	m	
濁水処理		8.00 × 0.10 × 0.023 ＝ 0.02	㎥	
舗装版破砕	（機械）	3.50 × 1.00 ＝ 3.50	㎡	
As殻処分		3.50 × 0.10 ＝ 0.35	㎥	
舗装仮復旧		3.50 × 1.00 ＝ 3.50	㎡	